Neotherm

THE FLOW OF ENERGY

Neotherm Solenergi

Produktoversigt / Prisliste

THE FLOW OF ENERGY

Kære Solvarmekunde!

Vi præsenterer dig her for flere Neotherm solvarmepakker og tilbehør, som gør det nemt og overskueligt for dig at vælge din helt rigtige solvarmeløsning.

Priserne i prislisten er vejledende og i danske kroner ekskl. moms.

Systemerne vi præsenterer her, er kun et lille udvalg af de muligheder som Neotherm solenergi tilbyder.
Ønsker du en oversigt over flere systemløsninger og en grundigere beskrivelse af hvert enkelt system, kan du se mere i vores Neotherm Solenergi håndbog "Anlægs- og principbeskrivelse af solvarmeanlæg"

Med venlig hilsen
Neotherm A/S

INDHOLD

4-5 Neotherm Kabinet Solvarmepakke Plan ERRE til brugsvand.
6-7 Neotherm Kabinet Solvarmepakke Plan ERRE til brugsvand og centralvarme
8-9 Neotherm Sommerhuspakke Plan til brugsvand
10-11 Neotherm Solvarmepakke Plan ERMR til brugsvand
12-13 Neotherm Solvarmepakke Plan ERMR til brugsvand og centralvarme
14-15 Neotherm Solvarmepakke Plan SISS til brugsvand og centralvarme
16-17 Neotherm Solvarmepakke Plan PZ til brugsvand og centralvarme
18-19 Neotherm Solvarmepakke Vakuum til brugsvand
20-21 Neotherm Solvarmepakke Vakuum ERMR til brugsvand og centralvarme
22-23 Neotherm Solvarmepakke Vakuum SISS til brugsvand og centralvarme
24-25 Neotherm Solvarmepakke Vakuum PZ til brugsvand og centralvarme
26-52 Enkelt produkter og tilbehør

NEOTHERM KABINET SOLFANGERPAKKE PLAN ERRE TIL BRUGSVAND.

For opvarmning af varmt brugsvand til en husstand med almindelig vandforbrug (45 l/person)

Leveres komplet med solfanger med grundbeslag, tagkroge eller tagbolte for de fleste tage samt ekspansionsbeholder med tilslutningsrør og ophængningsbeslag.
Færdigsamlet kabinetbeholder med bundspiral og sænket topspiral med integreret pumpestation, tidsstyret el-patron og digital solarstyring, termostatisk blandeventil og frostvæske.

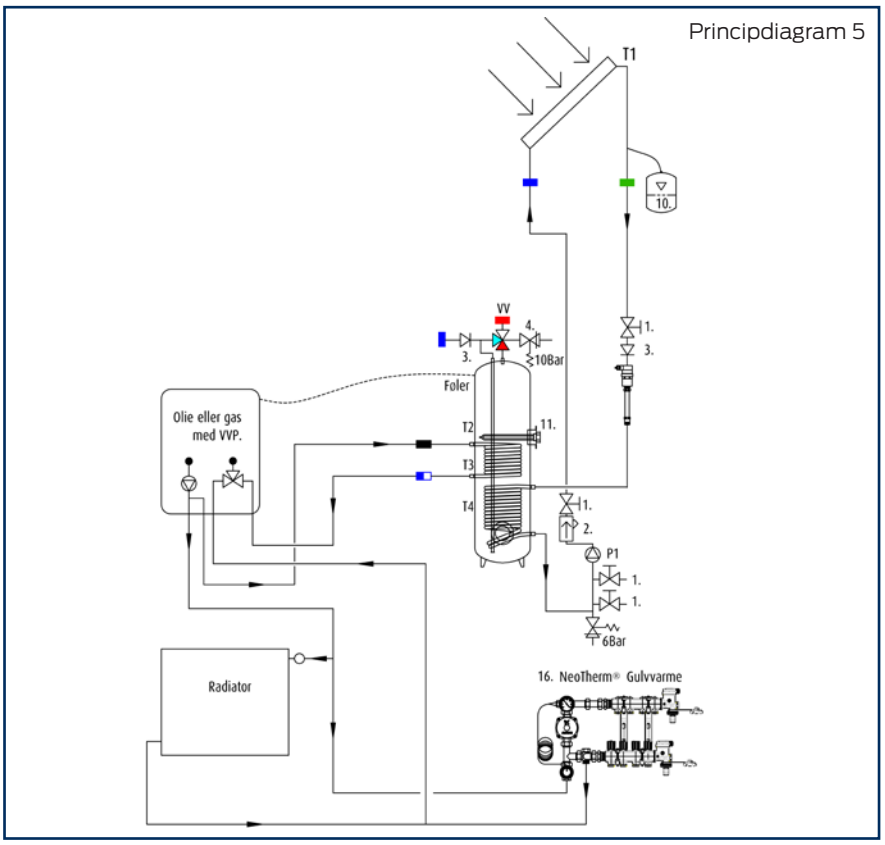

	Artikel	Pakke K051	Pakke K052	Pakke K053
	Personer husstand	2-3	3-5	5-7
Varenummmer				
34 8702.025	Solfanger PFM-S 2,55 m^2	1	2	3
34 8702.850	Basis tilslutningssæt PFM	1	1	1
34 8702.101	Montagesæt Grundsæt	1	1	1
34 8702.111	Montagesæt Udvidelse	-	1	2
34 8702.900 34 8702.920	Tagbolt eller Tagkrog	4	6	8
34 8708.400	Taggennemføring	2	2	2
34 8719.018	Ekspansionsbeh. sæt 18 l	1	1	-
34 8719.024	Ekspansionsbeh. sæt 24 l	-	-	1
34 8709.025	Solfangervæske 25 l	1	1	1
34 8714.000	Kabinetbeholder 250 l	1	1	1
	Bruttopris DKK	27.345,00	32.046,00	36.783,00
Varenummer				
34 8708.0XX	MONO Solar flexrør DN 16		Pris Se tilbehør	
34 8708.0XX	TWIN Solar flexrør DN 16/20			

NEOTHERM KABINET SOLFANGERPAKKE PLAN ERRE TIL BRUGSVAND OG CENTRALVARME.

For opvarmning af varmt brugsvand til en husstand med almindeligt vandforbrug (45 l/person) og tilskudsvarme til centralvarmeanlæg.

Leveres komplet med solfanger med grundbeslag og tagkroge eller tagbolte for de fleste tage, Ekspansionsbeholder med ophængningsbeslag og tilslutningsrør.
Færdigsamlet kabinetbeholder med bundspiral og sænket topspiral med indbygget pumpestation, tidsstyret el-patron med solarstyring, termostatisk blandeventil, 3-vejs zoneventil, varmeveksler samt frostvæske

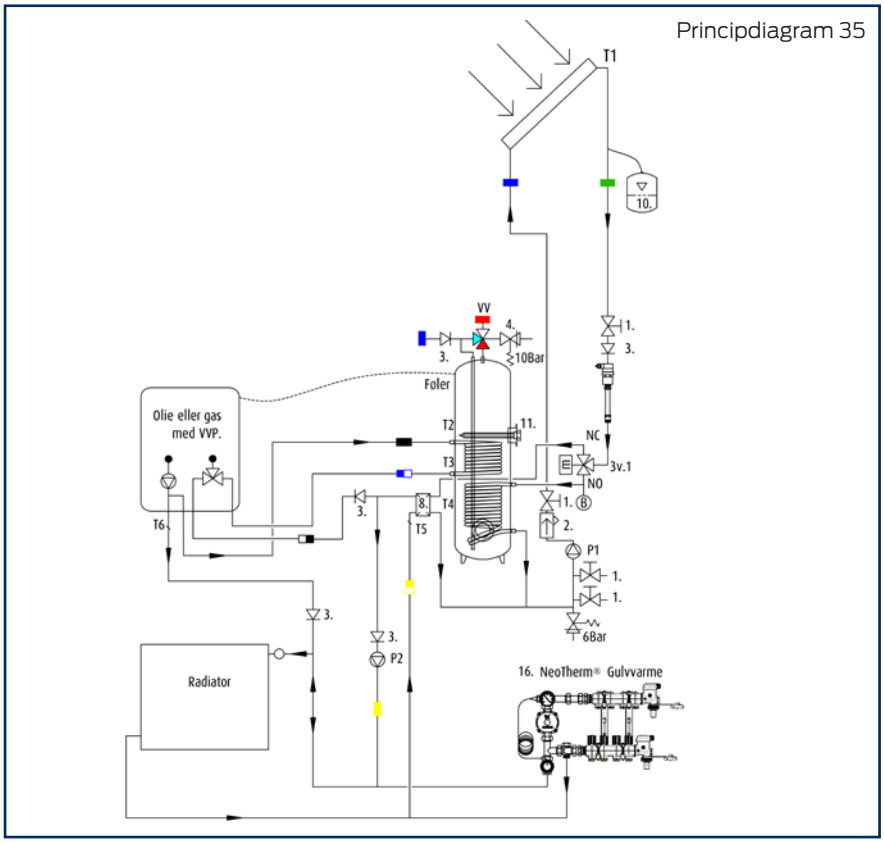

	Artikel	Pakke K351	Pakke K352	Pakke K353
	Personer husstand	2-3	3-5	5-7
Varenummmer				
34 8702.025	Solfanger PFM-S 2,55 m^2	3	4	5
34 8702.850	Basis tilslutningssæt PFM	1	1	1
34 8702.101	Montagesæt Grundsæt	1	1	1
34 8702.111	Montagesæt Udvidelse	2	3	4
34 8702.900 34 8702.920	Tagbolt eller Tagkrog	8	10	12
34 8708.400	Taggennemføring	2	2	2
34 8719.018	Ekspansionsbeh. sæt 24 l	1	-	-
34 8719.024	Ekspansionsbeh. sæt 35 l	-	1	1
34 8709.025	Solfangervæske 25 l	1	1	2
34 8714.000	Kabinetbeholder 250 l	1	1	1
	Bruttopris DKK	42.451,00	47.340,00	52.041,00
Varenummer				
34 8708.0XX	MONO Solar flexrør DN 16		Pris Se tilbehør	
34 8708.0XX	TWIN Solar flexrør DN 16/20			

NEOTHERM SOMMERHUSPAKKE PLAN TIL BRUGSVAND

For opvarmning af varmt brugsvand til sommerhus med almindeligt vandforbrug (40 l/person)

Leveres komplet med solfanger med grundbeslag, tagkroge eller tagbolte for de fleste tage.
Væghængt Solvarmebeholder med bundspiral med termostatstyret el-varmelegme, pumpe-station, solarstyring, ekspansionsbeholder med tilslutningsrør, termostatisk blandeventil og frostvæske

Principdiagam 8

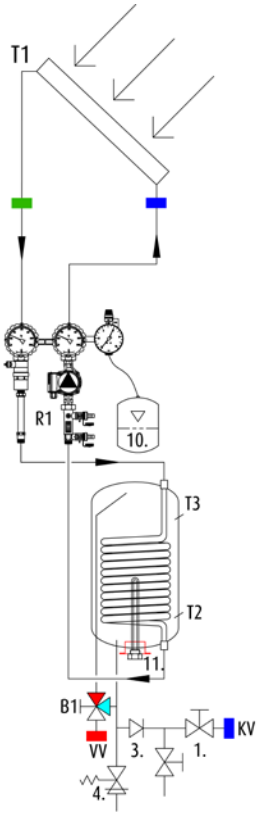

	Artikel	Pakke S081	Pakke S082
	Personer husstand	1-2	2-4
Varenummmer			
34 8702.025	Solfanger PFM-S 2,55 m²	1	1
34 8702.850	Basis tilslutningssæt PFM	1	1
34 8702.101	Montagesæt Grundsæt	1	1
34 8702.900 34 8702.920	Tagbolt eller Tagkrog	4	4
34 8716.301	Solstyring Basis	1	1
34 8708.400	Taggennemføring	2	2
34 8715.106	Pumpestation DN20	1	1
34 8715.806	Indlæg DN20	4	4
34 8717.500	Overspændingssikring	1	1
34 8719.018	Ekspansionsbeh. sæt 18 l	1	1
34 8718.006	Termostatisk blandeventil	1	1
34 8709.025	Solfangervæske 25 l	1	1
34 8711.610	Solvarmebeholder 100 l	1	-
34 8711.615	Solvarmebeholder 150 l	-	1
	Bruttopris DKK	15.861,00	16.703,00
Varenummer			
34 8708.0XX	MONO Solar flexrør DN 16	Pris Se tilbehør	
34 8708.0XX	TWIN Solar flexrør DN 16/20		

NEOTHERM SOLFANGERPAKKE PLAN ERMR TIL BRUGSVAND

For opvarmning af varmt brugsvand til en husstand med almindeligt vandforbrug (45 l/person)

Leveres komplet med solfanger med grundbeslag, tagkroge eller tagbolte for de fleste tage, varmtvandsbeholder med top- og bundspiral, pumpestation, solarstyring, ekspansionsbeholder med tilslutningsrør, termostatisk blandeventil og frostvæske

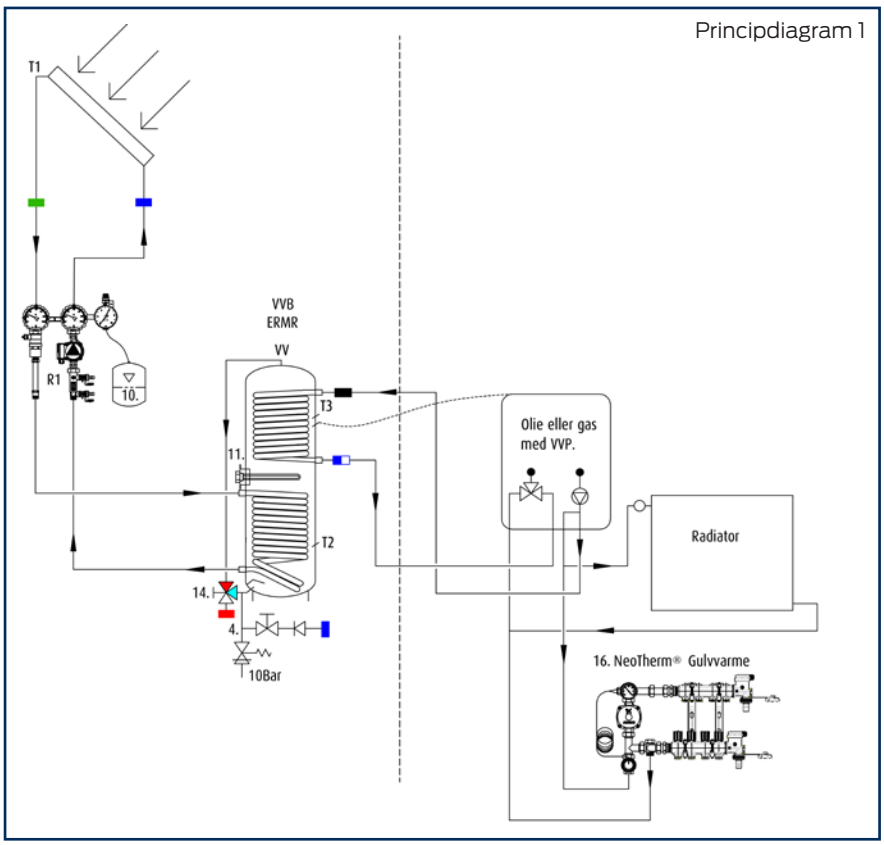

Varenummmer	Artikel Personer husstand	Pakke P011 2-3	Pakke P012 3-5	Pakke P013 5-7
34 8702.025	Solfanger PFM-S 2,55 m^2	1	2	3
34 8702.850	Basis tilslutningssæt PFM	1	1	1
34 8702.101	Montagesæt Grundsæt	1	1	1
34 8702.111	Montagesæt Udvidelsessæt	-	1	2
34 8702.900 34 8702.920	Tagbolt eller Tagkrog	4	6	8
34 8708.400	Taggennemføring	2	2	2
34 8716.301	Solstyring Basis	1	1	1
34 8715.106	Pumpestation DN20	1	1	1
34 8715.806	Indlæg DN20	4	4	4
34 8717.500	Overspændingssikring	1	1	1
34 8719.018	Ekspansionsbeh. sæt 18 l	1	1	-
34 8719.024	Ekspansionsbeh. sæt 24 l	-	-	1
34 8718.006	Termostatisk blandeventil	1	1	1
34 8709.025	Solfangervæske 25 l	1	1	1
34 8711.402	Solvarmebeholder 200 l	1	-	-
34 8711.403	Solvarmebeholder 300 l	-	1	-
34 8711.404	Solvarmebeholder 400 l	-	-	1
	Bruttopris DKK	18.913,00	24.546,00	31.233,00
Varenummer				
34 8708.0XX	MONO Solar flexrør DN 16			
34 8708.0XX	TWIN Solar flexrør DN 16/20		Pris Se tilbehør	
34 8720.002	Elpatron 230V, 2kW			
34 8720.003	Elpatron 230/400V, 3kW			

NEOTHERM SOLFANGERPAKKE PLAN ERMR TIL BRUGSVAND OG CENTRALVARME

For opvarmning af varmt brugsvand til en husstand med almindeligt vandforbrug (45 l/person) og tilskudsvarme til centralvarmeanlæg

Leveres komplet med solfanger med grundbeslag og tagkroge eller tagbolte for de fleste tage, varmtvandsbeholder med top- og bundspiral, pumpestation, solarstyring, termostatisk blande-ventil, ekspansionsbeholder med ophængnings-beslag og tilslutningsrør, 3-vejs zoneventil, pladeveksler samt frostvæske.

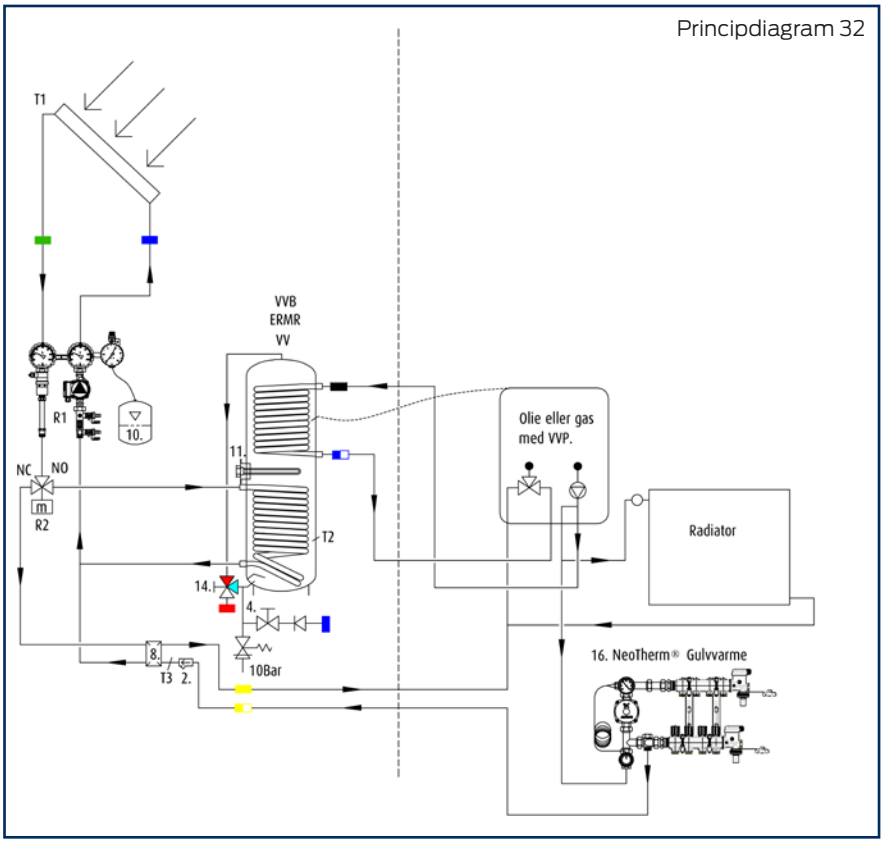

Varenummer	Artikel	Pakke P321	Pakke P322	Pakke P323
	Personer husstand	2-3	3-5	5-7
34 8702.025	Solfanger PFM-S 2,55 m^2	2	3	4
34 8702.850	Basis tilslutningssæt PFM	1	1	1
34 8702.101	Montagesæt Grundsæt	1	1	1
34 8702.111	Montagesæt Udvidelsessæt	1	2	3
34 8702.900 34 8702.920	Tagbolt eller Tagkrog	6	8	10
34 8708.400	Taggennemføring	2	2	2
34 8716.603	Solstyring Komfort Plus	1	1	1
34 8715.106	Pumpestation DN20	1	1	1
34 8715.806	Indlæg DN20	4	4	4
34 8717.500	Overspændingssikring	1	1	1
34 8719.018	Ekspansionsbeh. sæt 18 l	1	-	-
34 8719.024	Ekspansionsbeh. sæt 24 l	-	1	-
34 8719.035	Ekspansionsbeh. sæt 35 l	-	-	1
34 8718.006	Termostatisk blandeventil	1	1	1
34 8718.506	3-vejs zoneventil	1	1	1
34 8718.610	Pladeveksler 10kW	1	1	1
34 8709.025	Solfangervæske 25 l	1	1	2
34 8711.402	Solvarmebeholder 200 l	1	-	-
34 8711.403	Solvarmebeholder 300 l	-	1	-
34 8711.404	Solvarmebeholder 400 l	-	-	1
	Bruttopris DKK	27.085,00	32.664,00	39.593,00
Varenummer				
34 8708.0XX	MONO Solar flexrør DN 16			
34 8708.0XX	TWIN Solar flexrør DN 16/20		Pris Se tilbehør	
34 8720.002	Elpatron 230V, 2kW			
34 8720.003	Elpatron 230/400, 3kW			

NEOTHERM SOLFANGERPAKKE PLAN SISS TIL BRUGSVAND OG CENTRALVARME

For opvarmning af varmt brugsvand til en husstand med almindeligt vandforbrug (45 l/person) og tilskudsvarme til centralvarme.

Leveres komplet med solfanger med grund-beslag og tagkroge for de fleste tage, varmt-vandsbeholder i beholder med 1 spiral, pumpe-station, solarstyring, ekspansionsbeholder med tilslutningsrør, termostatisk blandeventil samt frostvæske.

Principdiagram 50

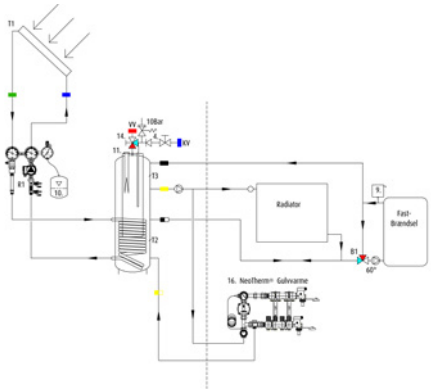

Principdiagram 51

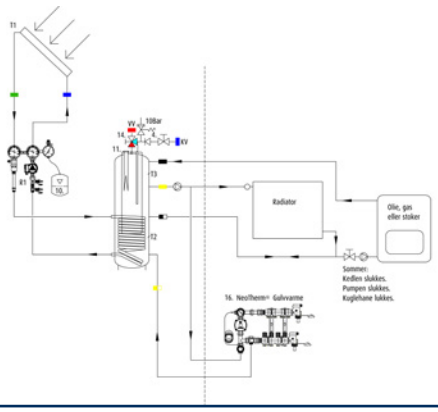

Varenummer	Artikel	Pakke P501	Pakke P502	Pakke P503
	Personer husstand	2-3 100m²	3-5 150m²	5-7 200m²
34 8702.025	Solfanger PFM-S 2,55 m²	3	4	5
34 8702.850	Basis tilslutningssæt PFM	1	1	1
34 8702.101	Montagesæt Grundsæt	1	1	1
34 8702.111	Montagesæt Udvidelsessæt	2	3	4
34 8702.900 34 8702.920	Tagbolt eller Tagkrog	8	10	12
34 8708.400	Taggennemføring	2	2	2
34 8716.301	Solstyring Basis	1	1	1
34 8715.106	Pumpestation DN20	1	1	1
34 8715.806	Indlæg DN20	4	4	4
34 8717.500	Overspændingssikring	1	1	1
34 8719.024	Ekspansionsbeh. sæt 24 l	1	-	-
34 8719.035	Ekspansionsbeh. sæt 35 l	-	1	1
34 8718.006	Termostatisk blandeventil	1	1	1
34 8709.025	Solfangervæske 25 l	1	1	2
34 8712.005	Kombibeholder 500/150 l	1	-	-
34 8712.007	Kombibeholder 750/150 l	-	1	-
34 8712.009	Kombibeholder 900/200 l	-	-	1
	Bruttopris DKK	32.210,00	38.380,00	44.530,00

Varenummer		
34 8708.0XX	MONO Solar flexrør DN 16	Pris Se tilbehør
34 8708.0XX	TWIN Solar flexrør DN 16/20	
34 8720.002	Elpatron 230V, 2kW	
34 8720.003	Elpatron 230/400, 3kW	

NEOTHERM SOLVARMEPAKKE PLAN PZ TIL BRUGSVAND OG CENTRALVARME

For opvarmning af varmt brugsvand med alminde-ligt vandforbrug (45 l/person) og tilskudsvarme til centralvarme **til en eller flere husstande**.

Leveres komplet med Plan solfanger med grundbeslag og tagkroge for de fleste tage, akkumulerings-beholder med lagdeling, pumpe-station, solarstyring, ekspansionsbeholder med tilslutningsrør, termostatisk blandeventil, pladeveksler, pumpe, 3-vejs zoneventil, frost-væske samt det geniale friskvandsmodul, som sikrer frisk og hygiejnisk brugsvand

Principdiagram 60

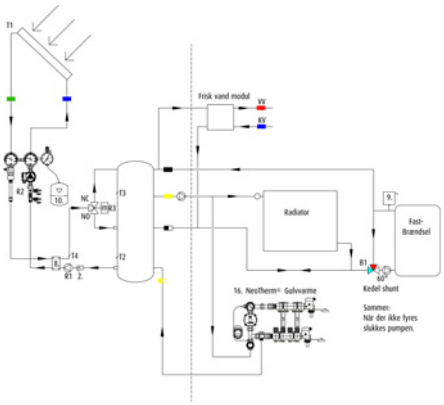

Principdiagram 61

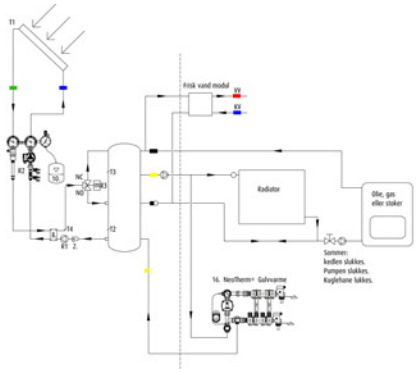

Varenummer	Artikel Personer husstand	Pakke P601 2-3	Pakke P602 3-5	Pakke P603 5-7
34 8702.025	Solfanger PFM-S 2,55 m²	3	4	5
34 8702.850	Basis tilslutningssæt PFM	1	1	1
34 8702.101	Montagesæt Grundsæt	1	1	1
34 8702.111	Montagesæt Udvidelsessæt	2	3	4
34 8702.900 34 8702.920	Tagbolt eller Tagkrog	8	10	12
34 8708.400	Taggennemføring	2	2	2
34 8716.603	Solstyring Konfort Plus	1	1	1
34 8715.106	Pumpestation DN20	1	1	1
34 8715.806	Indlæg DN20	4	4	4
34 8715.306	Friskvandsmodul FV2	1	1	1
34 8717.500	Overspændingssikring	1	1	1
34 8719.024	Ekspansionsbeh. sæt 24 l	1	-	-
34 8719.035	Ekspansionsbeh. sæt 35 l	-	1	1
38 1001.104	Cirkulationspumpe	1	1	1
34 8718.506	3-vejs zoneventil	1	1	1
34 8718.610	Pladeveksler	1	1	1
34 8709.025	Solfangervæske 25 l	1	1	2
34 8711.402	Akk.beholder 500 l	1	-	-
34 8711.403	Akk.beholder 750 l	-	1	-
34 8711.404	Akk.beholder 1000 l	-	-	1
	Bruttopris DKK	45.000,00	51.545,00	57.161,00
Varenummer				
34 8708.0XX	MONO Solar flexrør DN 16		Pris Se tilbehør	
34 8708.0XX	TWIN Solar flexrør DN 16/20			
34 8720.002	Elpatron 230V, 2kW			
34 8720.003	Elpatron 230/400, 3kW			

NEOTHERM SOLFANGERPAKKE VAKUUM ERMR TIL BRUGSVAND

For opvarmning af varmt brugsvand til en husstand med almindeligt vandforbrug (45 l/person).

Leveres komplet med solfanger med grundbeslag, varmtvandsbeholder med top- og bundspiral, solar-station, solarstyring, ekspansionsbeholder med tilslutningsrør, blandeventil og frostvæske.

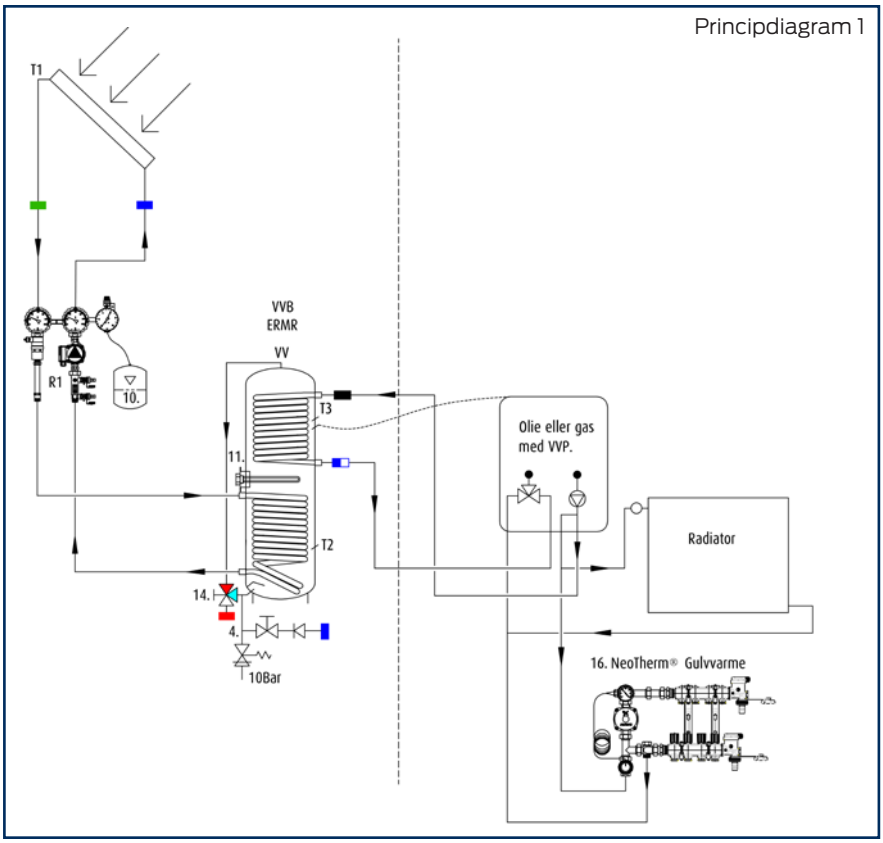

	Artikel	Pakke V011	Pakke V012	Pakke V013
	Personer husstand	2-3	3-5	5-7
Varenummer				
34 8704.002	Solfanger 2,30 m²	1	-	2
34 8704.003	Solfanger 3,40 m²	-	1	-
34 8704.102	Montagesæt 2,30 m²	1	-	2
34 8704.103	Montagesæt 3,40 m²	-	1	-
34 8704.202	Tagbolt eller Tagkrog 2,30 m²	1	-	2
34 8704.203	Tagbolt eller Tagkrog 3,40 m²	-	1	-
34 8708.400	Taggennemføring	2	2	2
34 8704.815	Tilslutningssæt ¾" x 15 mm	1	1	1
34 8704.850	Forbindelsessæt isol + inddæk	-	-	1
34 8716.301	Solstyring Basis	1	1	1
34 8715.106	Pumpestation DN20	1	1	1
34 8715.806	Indlæg DN20	4	4	4
34 8717.500	Overspændingssikring	1	1	1
34 8719.024	Ekspansionsbeh. sæt 18 l	1	1	-
34 8719.024	Ekspansionsbeh. sæt 24 l	-	-	1
34 8718.006	Termostatisk blandeventil	1	1	1
34 8709.025	Solfangervæske 25 l	1	1	1
34 8711.402	Solvarme beholder 200 l	1	-	-
34 8711.403	Solvarme beholder 300 l	-	1	-
34 8711.404	Solvarme beholder 400 l	-	-	1
	Bruttopris DKK	22.394,00	26.903,00	34.502,00
Varenummer				
34 8708.0XX	MONO Solar flexrør DN 16			
34 8708.0XX	TWIN Solar flexrør DN 16/20		Pris Se tilbehør	
34 8720.002	Elpatron 230V, 2kW			
34 8720.003	Elpatron 230/400, 3kW			

NEOTHERM SOLFANGERPAKKE VAKUUM ERMR TIL BRUGSVAND OG CENTRALVARME

For opvarmning af varmt brugsvand til en husstand med almindeligt vandforbrug (45 l/person) og tilskudsvarme til centralvarmeANLÆG.

Leveres komplet med solfanger med grundbeslag og tagkroge for de fleste tage, varmtvandsbeholder med top- og bundspiral, solarstation, solarstyring, ekspansionsbeholdersæt med tilslutningsrør, blandeventil, pladeveksler, 3-vejs zoneventil og frostvæske.

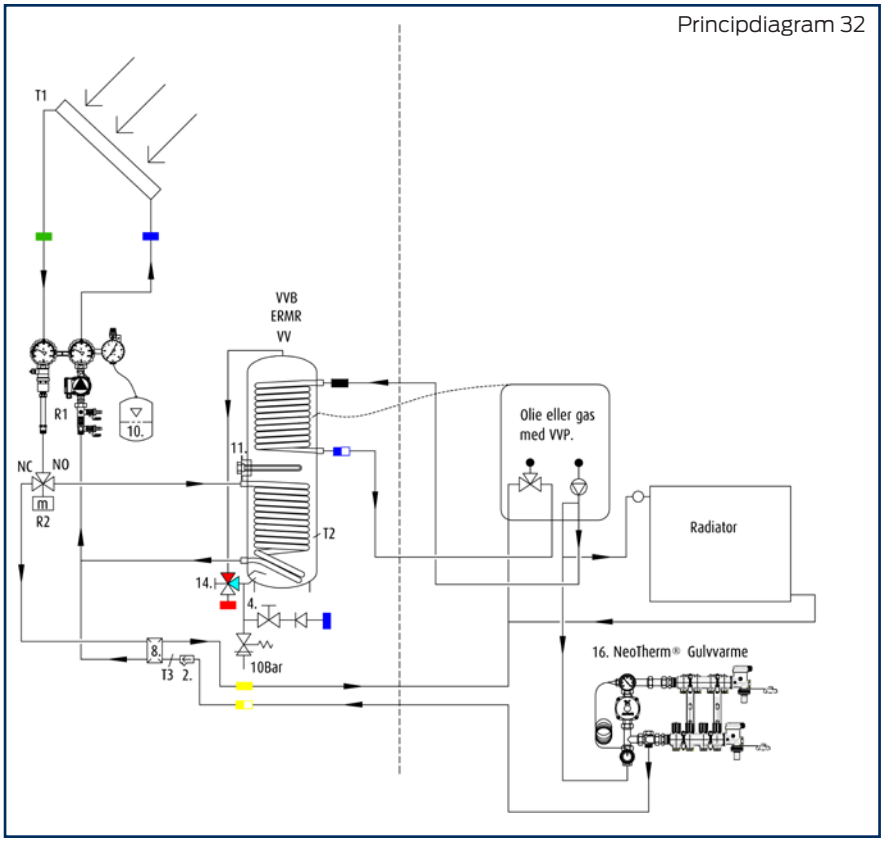

Varenummer	Artikel	Pakke V321	Pakke V322	Pakke V323
	Personer husstand	2-3	3-5	5-7
34 8704.002	Solfanger 2,30 m²	2	-	-
34 8704.003	Solfanger 3,40 m²	-	2	3
34 8704.102	Montagesæt 2,30 m²	2	-	-
34 8704.103	Montagesæt 3,40 m²	-	2	3
34 8704.202	Tagbolt eller Tagkrog 2,30 m²	2	-	-
34 8704.203	Tagbolt eller Tagkrog 3,40 m²	-	2	3
34 8708.400	Taggennemføring	2	2	2
34 8704.815	Tilslutningssæt ¾” x 15 mm	1	1	1
34 8704.850	Forbindelsessæt isol + inddæk	1	1	2
34 8716.603	Solstyring Komfort Plus	1	1	1
34 8715.106	Pumpestation DN20	1	1	1
34 8715.806	Indlæg DN20	4	4	4
34 8717.500	Overspændingssikring	1	1	1
34 8719.024	Ekspansionsbeh. sæt 18 l	1	-	-
34 8719.024	Ekspansionsbeh. sæt 24 l	-	1	-
34 8719.035	Ekspansionsbeh. sæt 35 l	-	-	1
34 8718.006	Termostatisk blandeventil	1	1	1
34 8718.506	3-vejs zoneventil	1	1	1
34 8718.610	Pladeveksler 10kW	1	1	1
34 8709.025	Solfangervæske 25 l	1	1	1
34 8711.402	Solvarme beholder 200 l	1	-	-
34 8711.403	Solvarme beholder 300 l	-	1	-
34 8711.404	Solvarme beholder 400 l	-	-	1
	Bruttopris DKK	35.055,00	43.267,00	58.352,00
Varenummer				
34 8708.0XX	MONO Solar flexrør DN 16			
34 8708.0XX	TWIN Solar flexrør DN 16/20		Pris Se tilbehør	
34 8720.002	Elpatron 230V, 2kW			
34 8720.003	Elpatron 230/400, 3kW			

NEOTHERM SOLFANGERPAKKE VAKUUM SISS TIL BRUGSVAND OG CENTRALVARME

For opvarmning af varmt brugsvand til en husstand med almindeligt vandforbrug (45 l/person) og tilskudsvarme til centralvarmeanlæg.

Leveres komplet med solfanger med grundbeslag og tagkroge for de fleste tage, varmtvandsbeholder i AKKU-tank med 1 spiral, solarstation, solarstyring, ekspansionsbeholdersæt med tilslutningsrør, blandeventil og frostvæske.

Principdiagram 50

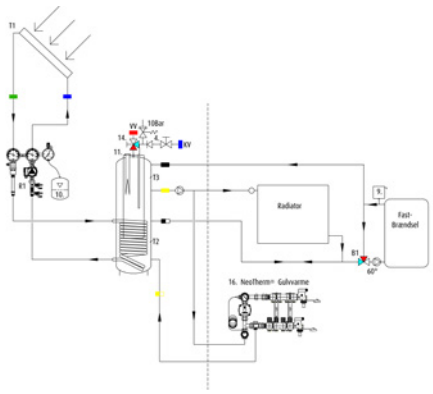

Principdiagram 51

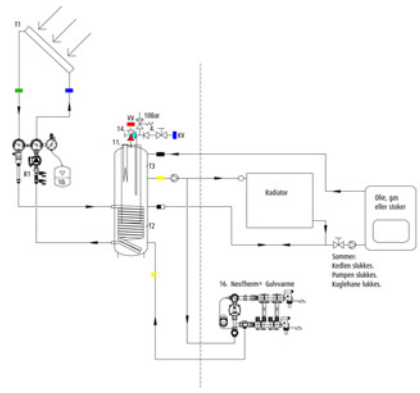

Varenummer	Artikel	Pakke V501	Pakke V502	Pakke V503
	Personer husstand	2-3	3-5	5-7
34 8704.002	Solfanger 2,30 m²	2	-	-
34 8704.003	Solfanger 3,40 m²	-	2	3
34 8704.102	Montagesæt 2,30 m²	2	-	-
34 8704.103	Montagesæt 3,40 m²	-	2	3
34 8704.202	Tagbolt eller Tagkrog 2,30 m²	2	-	-
34 8704.203	Tagbolt eller Tagkrog 3,40 m²	-	2	3
34 8708.400	Taggennemføring	2	2	2
34 8704.815	Tilslutningssæt ¾" x 15 mm	1	1	1
34 8704.850	Forbindelsessæt isol + inddæk	1	1	2
34 8716.301	Solstyring Basis	1	1	1
34 8715.106	Pumpestation DN20	1	1	1
34 8715.806	Indlæg DN20	4	4	4
34 8717.500	Overspændingssikring	1	1	1
34 8719.024	Ekspansionsbeh. sæt 18 l	1	-	-
34 8719.024	Ekspansionsbeh. sæt 24 l	-	1	-
34 8719.035	Ekspansionsbeh. sæt 35 l	-	-	1
34 8718.006	Termostatisk blandeventil	1	1	1
34 8718.506	3-vejs zoneventil	1	1	1
34 8718.610	Pladeveksler 10kW	1	1	1
34 8709.025	Solfangervæske 25 l	1	1	1
34 8712.005	Kombi beholder 500/150 l	1	-	-
34 8712.007	Kombi beholder 750/150 l	-	1	-
34 8712.003	Kombi beholder 900/200 l	-	-	1
	Bruttopris DKK	35.443,00	44.094,00	58.588,00
Varenummer				
34 8708.0XX	MONO Solar flexrør DN 16			
34 8708.0XX	TWIN Solar flexrør DN 16/20		Pris Se tilbehør	
34 8720.002	Elpatron 230V, 2kW			
34 8720.003	Elpatron 230/400, 3kW			

NEOTHERM SOLVARMEPAKKE VAKUUM PZ TIL BRUGSVAND OG CENTRALVARME

For opvarmning af varmt brugsvand med almindeligt vandforbrug (45 l/person) og tilskudsvarme til centralvarme.

Leveres komplet med solfanger med grund-beslag og tagkroge for de fleste tage, akkumulerings-beholder med lagdeling, solarstation, solarstyring, ekspansionsbeholder med tilslutningsrør, frost-væske og det geniale friskvandsmodul, som sikrer frisk og hygiejnisk brugsvand .

Principdiagram 60

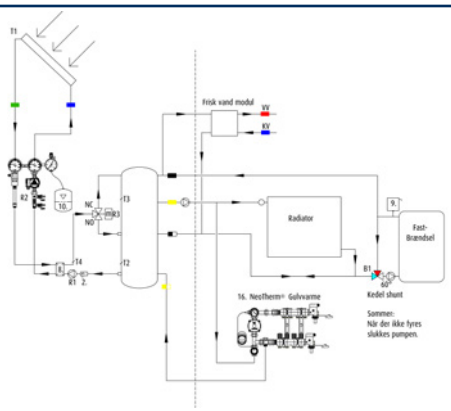

Principdiagram 61

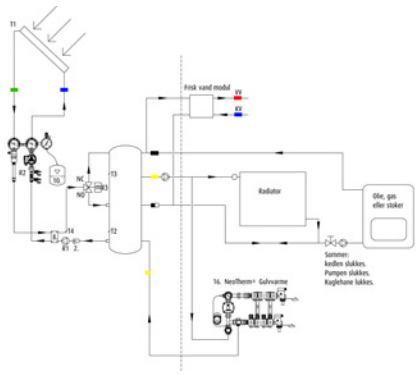

	Artikel	Pakke V601	Pakke V602	Pakke V603
	Personer husstand	2-4	3-5	5-7
Varenummer				
34 8704.002	Solfanger 2,30 m²	2	-	-
34 8704.003	Solfanger 3,40 m²	-	2	3
34 8704.102	Montagesæt 2,30 m²	2	-	-
34 8704.103	Montagesæt 3,40 m²	-	2	3
34 8704.202	Tagbolt eller Tagkrog 2,30 m²	2	-	-
34 8704.203	Tagbolt eller Tagkrog 3,40 m²	-	2	3
34 8708.400	Taggennemføring	2	2	2
34 8704.815	Tilslutningssæt ¾" x 15 mm	1	1	1
34 8704.850	Forbindelsessæt isol + inddæk	1	1	2
34 8716.603	Solstyring Komfort Plus	1	1	1
34 8715.106	Pumpestation DN20	1	1	1
34 8715.806	Indlæg DN20	4	4	4
34 8715.306	Friskvandsmodul FV2	1	1	1
34 8717.500	Overspændingssikring	1	1	1
34 8719.024	Ekspansionsbeh. sæt 24 l	1	1	-
34 8719.035	Ekspansionsbeh. sæt 35 l	-	-	1
38 0500.101	Cirkulationspumpe	1	1	1
34 8718.506	3-vejs zoneventil	1	1	1
34 8718.610	Pladeveksler 10kW	1	1	1
34 8709.025	Solfangervæske 25 l	1	1	1
34 8711.402	Akk. beholder 500/150 l	1	-	-
34 8711.403	Akk. beholder 750/150 l	-	1	-
34 8711.404	Akk. beholder 900/200 l	-	-	1
	Bruttopris DKK	42.153,00	49.523,00	62.568,00
Varenummer				
34 8708.0XX	MONO Solar flexrør DN 16			
34 8708.0XX	TWIN Solar flexrør DN 16/20		Pris Se tilbehør	
34 8720.002	Elpatron 230V, 2kW			
34 8720.003	Elpatron 230/400, 3kW			

NEOTHERM PLAN SOLFANGER TYPE PFM-S

Til montering oven på tag eller frit opstillet, kun for vertikal montage

Fremstillet i rammesystem af antracit lakeret aluminium, isolering med 30 mm mineraluld, højtransparent 4,0 mm sikkerhedsglas og med det nye patenterede Plug & Flow monteringskoncept – for endnu hurtigere og enklere installation.

Maks. driftstemperatur: 184 ºC
Maks. driftstryk: 10 bar
Anbefalet gennemstrømning: 15 til 40 l/h pr m²

Varenummer	Areal	Absorber Areal	Byggemål B X H X D	Vægt	Pris
34 8702.025	2,55 m²	2,41 m²	1182 x 2161 x 62	42	3.928,00

NEOTHERM PLAN GRUNDSÆT PFM-S

Grundsæt for vertikal montering af 1 Neotherm solfangere
Bestående af grundskinner.

Eksempel: 5 solfangere vertikal vælges 1 x 34 8702.101 og 4 x 34 8702.111

Varenummer	Beskrivelse	Montering Solfanger	Antal Tagbeslag	Pris
34 8702.101	Grundsæt 1 solfanger	Vertikal (Lodret)	4	490,00

NEOTHERM PLAN UDVIDELSESSÆT PFM-S

For montering af tilkommende Neotherm solfangere vertikal monteret
Bestående af skinner og forbindelsessæt

Varenummer	Beskrivelse	Montering Solfanger	Antal Tagbeslag	Pris
34 8702.111	Udvidelsessæt 1 solfanger	Vertikal (Lodret)	2	563,00

NEOTHERM PLAN MONTAGESÆT 20º FORHØJELSE PFM-S

Grundsæt for vertikal montering af 1 Neotherm solfangere
Bestående af grundskinner

Eksempel: 5 solfangere vertikal vælges 1 x 34 8702.201 og 4 x 34 8702.211

Varenummer	Beskrivelse	Montering Solfanger	Antal Tagbeslag	Pris
34 8702.201	Grundsæt 20ºC 1 solfanger	Vertikal (Lodret)	4	1.849,00

NEOTHERM PLAN UDVIDELSESSÆT 20º FORHØJELSE PFM-S

For montering af tilkommende Neotherm solfangere vertikalt
Indeholder grund aluminiumsskinner, trekantramme mv. og forbindelsessæt

Varenummer	Beskrivelse	Montering Solfanger	Antal Tagbeslag	Pris
34 8702.211	Udvidelsessæt 20ºC 1 solfanger 1 solfanger	Vertikal (Lodret)	2	1.242,00

NEOTHERM PLAN MONTAGESÆT FOR FRITSTÅENDE OPSTILLING PFM-S

Grundsæt for vertikal montering af 1 stk. Neotherm solfangere som skal monteres fritstående med en vinkel på 40º. Indeholder grund aluminiumsskinner, trekantramme mv.

Eksempel: 4 solfangere vertikal vælges 1 x 34 8702.301 og 3 x 34 8702.311

Varenummer	Beskrivelse	Montering Solfanger	Antal Tagbeslag	Pris
34 8702.301	Grundsæt 40ºC 1 solfanger	Vertikal (Lodret)	4	2.097,00

NEOTHERM PLAN UDVIDELSESSÆT FOR FRITSTÅENDE OPSTILLING PFM-S

For montering af tilkommende Neotherm solfangere (vertikal), som skal monteres fritstående med en vinkel på 40º
Indeholder grund aluminiumsskinner, trekantsramme samt forbindelsessæt.

Varenummer	Beskrivelse	Montering Solfanger	Antal Tagbeslag	Pris
34 8702.311	Udvidelsessæt 40ºC 1 solfanger 1 solfanger	Vertikal (Lodret)	2	1.367,00

NEOTHERM PLAN SOLFANGER TYPE PFM-W

Til montering oven på tag eller frit opstillet, **kun for horisontal montage**
Kan anvendes i forbindelse med tømmesystem.

Fremstillet i rammesystem af antracit lakeret aluminium, isolering med 30 mm mineraluld, Højtransparent sikkerhedsglas 4,0 mm. Med det nye patenterede Plug & Flow monteringskoncept – for endnu hurtigere og enklere installation

Maks. driftstemperatur:	184 ºC
Maks. driftstryk:	10 bar
Anbefalet gennemstrømning:	15 til 40 l/h pr m²

Varenummer	Areal	Absorber Areal	Byggemål B X H X D	Vægt	Pris
34 8702.525	2,55 m²	2,41 m²	2161 x 1182 x 62	42	3.928,00

NEOTHERM PLAN GRUNDSÆT PFM-W

Grundsæt for horisontal montering af 1 Neotherm solfangere
Bestående af grundskinner.

Eksempel: 5 solfangere vertikal vælges 1 x 34 8702.601 og 4 x 34 8702.611

Varenummer	Beskrivelse	Montering Solfanger	Antal Tagbeslag	Pris
34 8702.601	Grundsæt 1 solfanger	Horisontal (Vandret)	4	716,00

NEOTHERM PLAN UDVIDELSESSÆT PFM-W

For montering af tilkommende Neotherm solfangere horisontalt monteret
Bestående af skinner og forbindelsessæt

Varenummer	Beskrivelse	Montering Solfanger	Antal Tagbeslag	Pris
34 8702.611	Udvidelsessæt 1 solfanger	Horisontal (vandret)	4	789,00

NEOTHERM PLAN MONTAGESÆT 20º FORHØJELSE PFM-W
Grundsæt for horisontal montering af 1 Neotherm solfangere
Bestående af grund aluminiumsskinner, trekantramme mv

Eksempel: 5 solfangere vertikal vælges 1 x 34 8702.701 og 4 x 34 8702.711

Varenummer	Beskrivelse	Montering Solfanger	Antal Tagbeslag	Pris
34 8702.701	Grundsæt 20ºC 1 solfanger	Horisontal (lodret)	4	2.017,00

NEOTHERM PLAN UDVIDELSESSÆT 20º FORHØJELSE PFM-W
For montering af tilkommende Neotherm solfangere horisontalt
Bestående af grund aluminiumsskinner, trekantramme mv. og forbindelsessæt

Varenummer	Beskrivelse	Montering Solfanger	Antal Tagbeslag	Pris
34 8702.711	Udvidelsessæt 20ºC 1 solfanger	Horisontal (Vandret)	4	2.090,00

NEOTHERM PLAN MONTAGESÆT FOR FRITSTÅENDE OPSTILLING PFM-W
Grundsæt for horisontal montering af 1 stk. NeoTherm solfanger som skal monteres fritstående med en vinkel på 40º
Bestående af grund aluminiumsskinner, trekantramme og forbindelsessæt

Eksempel: 4 solfangere vertikal vælges 1 x 34 8702.801 og 3 x 34 8702.811

Varenummer	Beskrivelse	Montering Solfanger	Antal Tagbeslag	Pris
34 8702.801	Grundsæt 40ºC 1 solfanger	Horisontal (vandret)	4	2.061,00

NEOTHERM PLAN UDVIDELSESSÆT FOR FRITSTÅENDE OPSTILLING PFM-W
For horisontal montering af tilkommende Neotherm solfangere, som skal monteres fritstående med en vinkel på 40º
Bestående af grund aluminiumsskinner, trekantramme og forbindelsessæt

Varenummer	Beskrivelse	Montering Solfanger	Antal Tagbeslag	Pris
34 8702.811	Udvidelsessæt 40ºC 1 solfanger	Horisontal (vandret)	4	2.134,00

NEOTHERM PFM SOLFANGER BASIS TILSLUTNINGSSÆT

Bestående af PFM tilslutningstee med 22 mm Cu og termometerlomme, PFM tilslutningstee afproppet, 2 x PFM endestykker med tilhørende låseplade og skruer.

Varenummer	Type	Anvendelse	Pris
34 8702.850	Hydrauliksæt	Til PFM solfanger montage grundsæt	758,00

NEOTHERM PFM SOLFANGER TILSLUTNINGSSÆT

Bestående af 2 x PFM forbindelsesstykke,
Leveres normalt med montagestativer udvidelsessæt

Varenummer	Type	Anvendelse	Pris
34 8702.890	Forbindelsessæt	Til forbindelse PFM solfanger	129,00

NEOTHERM PLAN MONTAGESÆT

befæstigelse for montering på tag af Neotherm PFM solfangere

Varenummer	Beskrivelse	Anvendelse	Pris
34 8702.900	Tagbolt M10 x 250	Blik-, eternit-, skifer-, paptag	105,00
34 8702.920	Tagkrog, justerbar 30-60 mm	Tegltag	177,00
34 8702.940	Konsol	Til fladt tagpap	398,00
34 8702.950	Falsklemme	Falset tag	225,00

ANVENDELSE VERTIKAL PFM-S	
1 solfanger	= 4 tagmonteringsbeslag
2 solfangere	= 6 tagmonteringsbeslag
3 solfangere	= 8 tagmonteringsbeslag
4 solfangere	= 10 tagmonteringsbeslag
5 solfangere	= 12 tagmonteringsbeslag
6 solfangere	= 14tagmonteringsbeslag

ANVENDELSE HORISONTAL PFM-W	
1 solfanger	= 4 tagmonteringsbeslag
2 solfangere	= 8 tagmonteringsbeslag
3 solfangere	= 12 tagmonteringsbeslag
4 solfangere	= 16 tagmonteringsbeslag
5 solfangere	= 20 tagmonteringsbeslag
6 solfangere	= 24 tagmonteringsbeslag

NEOTHERM PLAN SOLFANGER TYPE 2H

Neotherm Plan solfanger type 2H
Til indbygning i tagfladen, kun for vertikal montage og med en minimum taghældning på 27 grader, ellers bestilles speciel taginddækning.

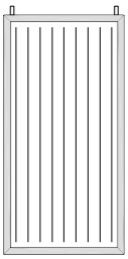

Fremstillet i rammesystem af træ, isolering med 50 mm mineraluld, højtransparent sikkerhedsglas 4,0 mm

Maks. driftstemperatur: 180º C
Maks. driftstryk: 10 bar
Anbefalet gennemstrømning: 15 til 40 l/h pr m²

Varenummer	Areal	Absorber Areal	Byggemål B X H X D	Vægt	Pris
34 8707.024	2,4 m²	2,22 m²	1170 x 2077 x 107	53	3.707,00

NEOTHERM PLAN MONTAGESÆT FOR INBYGNING I TAG TYPE 2H TAGHÆLDNING > 27º

Grundsæt for montering af NeoTherm solfangere (vertikal) indbyggett i tag.
Indeholder befæstigelse og komplet taginddækning

Varenummer	Antal fangere	Montering solfangere	Solfanger areal	Pris
34 8707.201	1	Vertikal(lodret)	2,4 m²	2.329,00
34 8707.202	2	Vertikal(lodret)	4,8 m²	3.430,00
34 8707.203	3	Vertikal(lodret)	7,2 m²	4.332,00

NEOTHERM PLAN UDVIDELSESSÆT FOR INTEGRERING I TAG MED TAGHÆLDNING > 27º

Udvidelsessæt for montering af tilkommende NeoTherm solfangere vertikal

Varenummer	Antal fangere	Montering solfangere	Solfanger areal	Pris
34 8707.310	2	Vertikal(lodret)	4,8 m²	1.649,00

NEOTHERM PLAN MONTAGESÆT FOR INDBYGGET I TAG TAGHÆLDNING 22 - 27º

Grundsæt for montering af NeoTherm solfangere (vertikal) indbygget i tag.
Indeholder befæstigelse og komplet taginddækning

Varenummer	Antal fangere	Montering solfangere	Solfanger areal	Pris
34 8707.402	2	Vertikal(lodret)	4,8 m²	3.736,00
34 8707.403	3	Vertikal(lodret)	7,2 m²	4.552,00

NEOTHERM PLAN 90º TILSLUTNINGSSÆT 2H (2 RØRTILSLUTNINGER)

Til forbindelse af solfanger til MONO eller TWIN Solar isoleret flexrør

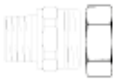

Varenummer	Betegnelse	Dimmension	Pris
34 8708.820	Tilslutningssæt til type 2H (indbygning)	18 x ¾“	170,00

NEOTHERM PLAN FORBINDELSESSÆT

Til forbindelse af flere solfangere.

Varenummer	Betegnelse	Dimmension	Pris
34 8708.865	Forbindelsessæt til type 2H (indbygning)	18 x 18mm	177,00

NEOTHERM VAKUUM SOLFANGER

Til montering oven på tag eller frit opstillet
Fremstillet i grundramme og samlepanel af aluminium, vakuumrør med kobberabsorbere og CPC spejl af specialbehandlet smuds- og vandafvisende belægning

Maks. driftstemperatur: 270° C
Maks. driftstryk: 10 bar
Anbefalet gennemstrømning: 15 til 40 l/h pr m²

Varenummer	Areal	Absorber Areal	Byggemål B X H X D	Vægt	Pris
34 8704.002	2,4 m²	2,0 m²	1390 x 1640 x 102	37	7.250,00
34 8704.003	3,4 m²	3,0 m²	2080 x 1660 x 102	54	10.285,00

NEOTHERM VAKUUM MONTAGESÆT

Grundsæt for montering af Neotherm vacuum solfangere. bestående af aluminium skinner

Varenummer	Solfanger	Montage solfangere	Pris
34 8704.102	2,4 m²	Vertikal (lodret)	643,00
34 8704.103	3,4 m²	Vertikal (lodret)	857,00

NEOTHERM VAKUUM TAGKROGE

Grundsæt for montering af Neotherm Vakuum solfangere. Passer til tegltag

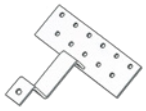

Varenummer	Solfanger	Montering solfangere	Pris
34 8704.202	2,3 m²	Vertikal (lodret)	936,00
34 8704.203	3,4 m²	Vertikal (lodret)	1.354,00

NEOTHERM VAKUUM TAGBOLTE

Grundsæt for montering af Neotherm Vakuum solfangere.
Passer til blik-, eternit- og skiffertag

Varenummer	Solfanger	Montering solfangere	Pris
34 8704.302	2,3 m²	Vertikal (lodret)	648,00
34 8704.303	3,4 m²	Vertikal (lodret)	930,00

NEOTHERM VAKUUM UDVIDELSESESÆT FOR HÆLDNING 20-25º

Udvidelsessæt muliggør en øget hældning på 20 - 25º fra grundsæt, Monteres sammen med grundsæt 34 8704.102 eller 348704.103

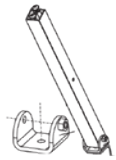

Varenummer	Solfanger	Montering solfanger	Pris
34 8704.602	2,3 m²	Vertikal (lodret)	891,00
34 8704.603	3,4 m²	Vertikal (lodret)	1.278,00

NEOTHERM VAKUUM MONTAGESÆT FOR FRITSTÅENDE OPSTILLING

Grundsæt for montering af NeoTherm solfangere, Monteres fritstående med en vinkel på 45º.
Indeholder grund aluminiumsskinner, trekantramme mv.

Varenummer	Solfanger	Montering solfanger	Pris
34 8704.500	2,3 m²/ 3,4 m²	Vertikal (lodret)	1.806,00

NEOTHERM TILSLUTNINGSSÆT VAKUUM

til forbindelse af solfanger til TwinSolar isoleret flexrør

Varenummer	Betegnelse	Diemension	Pris
34 8704.815	Tilslutningssæt	Ø15 x ¾“	248,00

NEOTHERM VAKUUM FORBINDELSESSÆT

For sammenkobling af flere solfangere, bestående af EPDM isolering, dækplade og monteringsskruer til topforbindelse og endeprop og stiftskrue til bundforbindelse

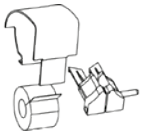

Varenummer	Betegnelse	Diemension	Pris
34 8704.850	Tilslutningssæt	Ø15 x Ø15	361,00

MONO SOLAR RUSTFRI FLEXRØR

Præisoleret fleksibelt rør fremstillet af rustfrit stål AISI 304, med temperaturbestandig følerledning til solfanger indlagt i isoleringsrør fremstillet af 14 mm syntetisk gummi

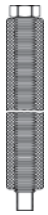

Maks. driftstryk: PN 15
Driftstemperatur: -40° C til 150° C

Varenummer	Dimension	Passende omløber	Forpakning	Pris
34 8708.026	DN15	¾"	25m	2.543,00
34 8708.056	DN15	¾"	50m	5.079,00

TWIN SOLAR RUSTFRI FLEXRØR

Præisoleret fleksibelt dobbeltrør fremstillet af rustfrit stål AISI 304, med frem- og returrør som kan adskilles, fremstillet af 14 mm syntetisk gummi. Temperaturbestandig følerledning til solfangerne er indlagt i det ene isoleringsrør

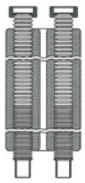

Maks. driftstryk: PN 15
Driftstemperatur: -40° C til 150° C

Varenummer	Dimension	Passende omløber	Forpakning	Pris
34 8708.136	DN15	¾"	10m	2.215,00
34 8708.156	DN15	¾"	15m	3.328,00
34 8708.256	DN15	¾"	25m	5.544,00
34 8708.158	DN20	1"	15m	3.765,00
34 8708.258	DN20	1"	25m	6.274,00
37 8708.260	DN25	1¼"	25m	8.010,00

RØROPHÆNG TIL TWIN SOLAR RUSTFRI FLEXRØR

Ovalt rørophæng til føring af dobbeltrør

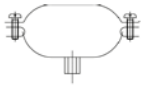

Varenummer	Dimension	Dimension rør	Forpakning	Pris
34 8708.286	¾"	DN15	4 stk.	137,00
34 8708.288	1"	DN20	4 stk.	165,00

OMLØBER TIL MONO OG TWIN SOLAR RUSTFRI FLEXRØR

Med bred plan pakflade

Varenummer	Dimension	Dimension rør	Forpakning	Pris
34 8250.006	¾"	DN15	10 stk.	11,90
34 8250.008	1"	DN20	5 stk.	22,45
34 8250.010	1¼"	DN25	10 stk.	37,70

Værktøj til udkravning af flexrør og øvrigt tilbehør findes i afsnit 3.5

SKRUE KOBLING FRA FLEXRØR TIL UDV. GEVIND

Forbinder flexrør til solfanger og pumpestation uden brug af slag-værktøj

Varenummer	Maks. Temperatur	Dimension	Pris
34 8224.006	200° C	DN 15 x ¾“	53,60

SKRUE KOBLING FRA FLEXRØR TIL INDV. GEVIND

Forbinder flexrør til solfanger og pumpestation uden brug af slag-værktøj

Varenummer	Maks. temperatur	Dimension	Pris
34 8225.006	200° C	DN 15 x ¾“	64,35
34 8225.043	200° C	DN 15 x 1“	72,85
34 8225.008	200° C	DN 20 x 1“	102,00
34 8225.010	200° C	DN 25 x 1¼“	113,00

SKRUE KOBLING FRA FLEXRØR TIL KOBBERRØR

Forbinder flexrør til solfanger type H2, indbygningssolfangere, uden brug af slag-værktøj

Varenummer	Betegnelse	Maks. Temperatur	Dimension	Pris
34 8227.022	Samlekobling	200° C	22 mm CU x DN 15	91,85
34 8227.024	Glat kobber til flexrør	200° C	22 mm CU x DN 20	125,00

KOMPRESSION KOBLING FRA FLEXRØR M/KRAVE TIL KOBBERRØR

Forbinder flexrør til solfanger type H2, indbygningssolfangere, uden brug af slagværktøj

Varenummer	Maks. Temperatur	Dimension	Pris
34 8226.232	200° C	¾“ udv. x 18 mm CU	78,35

NEOTHERM TAGGENNEMFØRING

Universal sort taggennemføring i Perform passende til næsten alle tage.
Til MONO og TWIN solar rustfrit flexrør DN16 og DN 20 (udv. diameter Ø 15-32)

Varenummer	Betegnelse	Byggemål inddækning	Byggemål rørgennemføring	Pris
34 8708.400	Universal	300 x 300 mm	Ø32 mm	280,00

NEOTHERM TAGGENNEMFØRING

Består af Fønix gråskifer så den kan brændes direkte ovenpå eksisterende tagpap.
Til MONO og TWIN solar rustfrit flexrør DN16 og DN 20 (udv. diameter Ø 15-32)

Varenummer	Betegnelse	Byggemål inddækning	Byggemål rørgennemføring	Pris
34 8708.450	Universal	300 x 300 mm	Ø32 mm	339,00

NEOTHERM SOLFANGERVÆSKE

Færdigblandet væske til frost og korrosionsbeskyttelse af solfanger af typen Dowcal 20 **45%**, frostsikret ned til – 24 C, Dowcal 20 indeholder en stor andel inhibitorer for at beskytte pakninger og forhindrer korrosion. Denne frostvæske er specielt udviklet til solvarme og selvom væsken bliver så varm at den koger, ændre den ikke viskositet.

Varenummer	Indhold	Type	Pris
34 8709.025	25 ltr.	Færdigblandet	709,00

NEOTHERM SOLVARME KABINETBEHOLDER ERRE

Solvarmebeholder ERRE er en specialudviklet solvarmebeholder med 2 varmespiraler beregnet for opvarmning af brugsvand med solvarme og alternativt med centralvarme supplering, for en- og tofamiliehuse.

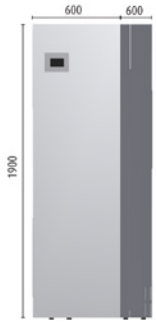

Neotherm solvamebeholder ERRE leveres med lakeret kabinet med aftagelig front i byggemål 600x600x1900mm og passer derfor perfekt ind sammen med standard højskabe.
Al teknik er integreret i kabinetbeholderen, så man får en løsning der nemt og elegant kan integreres i køkken eller bryggers hvor der ellers er trange pladsforhold og hvor der også skal tages hensyn til det estetiske.

Neotherm solvarmebeholder ERRE er en specialkonstrueret beholder på 250 liter med 2 spiraler. Nederste spiral for solvarme og øverste spiral for supplerende opvarmning fra kedel.
Øverste spiral er sænket, så den reelt kan levere lige så meget vand som en 400 liter solvarmebeholder med topspiral.

Neotherm solvarmebeholder ERRE er indvendigt emaljeret efter DIN 4753 og udstyret med topmonteret anode for beskyttelse mod korrosion, 2 følerkanaler og mulighed for tilslutning af elpatron Ø180 mm. ERRE leveres med 50 mm skumisolering og højdeindstillelige fødder.

Kabinetbeholder leveres komplet opmonteret og klar til brug med solvarmestyring opsat efter valgt anlægstype, for hurtig og sikker idriftstagning.

Brugsvand	Centralvarme m/VVP	Centralvarme u/VVP
Hvid 34 8714.000	Hvid 34 8714.010	Hvid 34 8714.020
Bruttopris	Bruttopris	Bruttopris
19.912,00	**25.580,00**	**26.456,00**

Brugsvandssæt bestående af:

- 250 liter varmtvandsbeholder med 2 spiraler
- Solarpumpe
- Solarstyring med digitalt display
- Af- og påfyldningssæt med flowmåler
- Stor luftudlader
- Afspærringsventiler
- Tidsstyret el-patron
- Sikkerhedsarmatur med blandeventil
-

Centralvarmesæt bestående af:

- Brugsvandssæt
- Pladeveksler
- 3-vejs motorventil
- 2-vejs motorventil

NEOTHERM SOLVARMEBEHOLDER ERRE

Specialkonstrueret beholder på 250 liter med 2 spiraler. Nederste spiral for solvarme og øverste spiral for supplerende opvarmning fra kedel. Øverste spiral er sænket, så den reelt kan levere lige så meget vand som en 400 liter solvarmebeholder med topspiral.

Neotherm solvarmebeholder ERRE er indvendigt emaljeret efter DIN 4753 og udstyret med topmonteret anode for beskyttelse mod korrosion, 2 følerkanaler og mulighed for 3kw el-patron med 180mm flange, såfremt den monteres uden kabinet.
ERRE leveres med 50 mm skumisolering og højdeindstillelige fødder.
Ønskes el-patron vælges 34 8720.103

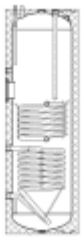

Varenummer	Volumen	Byggemål Dia. x højde	Solkreds areal	Varmekreds areal	Pris
34 8714.025	250Ltr	550 x 1700 mm	0,86 m²	0,70 m²	6.897,00

SOLVARMEBEHOLDER ERRE 250 LITER MED KABINET

Uden teknik så den fungerer som almindelig varmtvandsbeholder, men er forberedt for fremtidig solvarme.
Bestående af beholder, kabinet, sikkerhedsarmatursætEl-patron kun i forbindelse med komplet solvarmestyring

Varenummer	Farve	Byggemål Dia. x højde x dybde	Varmekreds areal	Pris
34 8714.030	Hvid	600 x 600 x 1900	0,70 m²	11.165,00

KABINET TIL SOLVARMEBEHOLDER ERRE

Varenummer	Betegnelse	Byggemål Dia. x højde x dybde	Farve	Pris
34 8714.050	Kabinet	600 x 600 x 1900	Hvid	2.950,00

SIKKERHEDSSÆT TIL SOLVARMEBEHOLDER ERRE,
Bestående af sikkerhedsarmatur og blandeventil

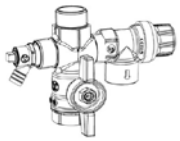

Varenummer	Beskrivelse	Sikkerhedsventil	Dim	Pris
34 8714.100	Sikkerhedssæt	10 bar	DN20	1.255,00

ELPATRON
for indbygning i ERRE solvarmebholderen, monteres i top eller bund i Ø 180 mm inspektionsflange, uden termostat. Styres af solvarmestyring.

Varenummer	Ydelse	Tilslutningsspænning	Indbygningslængde	Indbygning	Pris
34 8714.102	2,0 kW	203V	430 mm	Vandret	1.238,00

BLINDFLANGE TIL SOLVARMEBEHOLDER ERRE,
Inklusiv pakning og bolte. Monteres såfremt man ikke ønsker el-patron.

Varenummer	Beskrivelse	Byggemål	Farve	Pris
34 8714.180	Blindflange	Ø 180 mm	Sortlakeret	181,00

NEOTHERM SOLVARMESTYRING EKSKLUSIV
Dansk digital solvarmestyring med højtopløseligt display til brugsvands- og centralvameopvarmning af solfangeranlæg, enkel betjening med trykskærm, tekst og symboler i oplyst display, display giver oplysninger om de aktuelle temperaturer samt pumpernes driftstilstand.

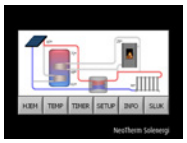

Neotherm solstyring Eksklusiv er specielt udviklet med fokus på høj komfort og større energibesparelser samt enkel og brugervenlig opsætning

Solarstyring Eksklusiv har 10 indgange og 10 udgange

Varenummer	Information	Antal medlev. følere	Mulig tilslutning Føler/Udgang	Pris
34 8716.100	Eksklusiv	7	10/10	6.312,00

GRUNDSÆT (BRUGSVANDSSÆT) TIL SOLVARMEBEHOLDER ERRE

Komplet opmonteret og klar til brug, solvarmestyring er opsat efter valgt system for hurtig og sikker idriftstagning

Brugsvandssæt bestående af:

- Solarpumpe
- Solarstyring med digitalt display
- Af- og påfyldningssæt med flowmåler
- Stor luftudlader
- Afspærringsventiler
- Sikkerhedsarmatur med blandeventil

Varenummer	Beskrivelse	Anvendelse	Pris
34 8714.200	Grundsæt	Brugsvand	11.332,00

UDVIDELSESSÆT TIL SOLVARMEBEHOLDER ERRE

Komplet opmonteret og klar til brug.
Se håndbog for valg af korrekt udvidelsessæt

Varenummer	Betegnelse	Anvendelse	Beskrivelse	Pris
34 8714.300	Udvidelsessæt	Rumvarme	m/varmtvandsprioritet	4.223,00
34 8714.400	Udvidelsessæt	Rumvarme	u/varmtvandsprioritet	5.316,00
34 8714.500	Udvidelsessæt	Østvendt fanger	Solfangerareal	2.821,00
34 8714.600	Udvidelsessæt	VV cirkulation	Cirk.sæt	1.129,00
34 8714.700	Udvidelsessæt	Poolopvarmning		1.055,00

.

NEOTHERM BUFFERBEHOLDER PZ/PSM MED LAGDELINGSPLADE

Bufferbeholder PZ er en akkumuleringsbeholder specielt velegnet til solvarme kombineret med fastbrændsels- eller stokeranlæg, inklusiv 100 mm ECO SKIN isolering med polystyrenkappe.
Byggemål er inkl. isolering.
Bufferbeholder PZ er udstyret med lagdelingsplade og væske strømbrydere ved alle muffer

Varenummer	Type	Volumen	Byggemål D x H	Vægt	Pris
34 8710.005	PZ	500 l	850 x 1725	115	5.832,00
34 8710.008	PZ	800 l	990 x 1785	149	7.488,00
34 8710.010	PZ	1000 l	990 x 2085	176	8.403,00
34 8710.015	PZ	1500 l	1200 x 2235	205	11.573,00
34 8710.020	PSM	2000 l	1300 x 2465	231	14.766,00
34 8710.030	PSM	3000 l	1450 x 2845	310	27.512,00

NEOTHERM BUFFERBEHOLDER PZR/PSR MED LAGDELINGSPLADE

Bufferbeholder PZR er en akkumuleringsbeholder med 1 varmespiral specielt velegnet til solvarme kombineret med fastbrændsels- eller stokeranlæg, inklusiv 100 mm ECO SKIN isolering med polystyrenkappe. Byggemål er inkl. isolering
Bufferbeholder PZR er udstyret med lagdelingsplade og væske strømbrydere ved alle muffer

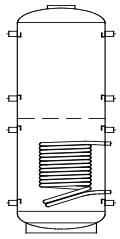

Varenummer	Volumen	Byggemål D x H	Solkredsareal	Vægt	Pris
34 8710.205	500 l	850 x 1725	109 m²	145	7.040,00
34 8710.208	800 l	990 x 1785	2,4 m²	182	9.041,00
34 8710.210	1000 l	990 x 2085	3,0 m²	198	9.938,00
348710.215	1500 l	1200 x 2235	3,6 m²	238	13.889,00
34 8710.220	2000 l	1300 x 2465	4,2 m²	256	15.753,00
34 8710.230	3000 l	1450 x 2845	4,2 m²	335	30.457,00

NEOTHERM KWS KOMBIBEHOLDER

Anvendes hvor man ønsker hurtigt udskiftning af brugsvandet. Neotherm KWS beholder har spiral for brugsvandet som opvarmes efter gennemstrømningsprincippet. På denne måde udskiftes brugsvandet hurtigt. Denne legionellafri varmtvandsproduktion følger DVGW 551.
Neotherm KWS beholder leveres med 1 bundspiral, som sikrer optimal udnyttelse af solvarmen.
Byggemål er inkl. isolering og leveres med aftagelig 100mm ECO Skin isolering med polystyrenkappe.
VA-godk. 3.21/19986

Varenummer	Volumen	Byggemål D x H	Koldtvandspiral areal	Solvarmespiral areal	Pris
34 8713.005	500 l	850 x 1740	5,0 m²	1,8 m²	14.471,00
34 8713.008	800 l	990 x 1786	6,5 m²	2,5 m²	17.239,00
34 8713.010	1000 l	990 x 2136	7,5 m²	3,1 m²	19.713,00
34 8713.015	1500 l	1200 x 2242	7,5 m²	3,5 m²	23.238,00

NEOTHERM SOLVARMEBEHOLDER ERMR

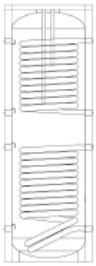

Solvarmebeholder ERMR er en varmebeholder med 2 varmespiraler beregnet for opvarmning af brugsvand med solvarme og centralvarme supplering, for en- og tofamiliehuse
Solvarmebeholder ERMR er indvendigt emaljeret efter DIN 4753 og udstyret med topmonteret anode for beskyttelse mod korrosion, termometer og mulighed for tilslutning af el-patron 1 1/2".
ERMR 200-500 er med 50 mm PU skumisolering og aftagelig polystyrenkappe og højdeindstillelige fødder. Byggemål er inklusiv isolering.
ERMR 800-1000 er med 100 mm ECO SKIN isolering og polystyrenkappe
VA-godk. 3.21/19986

Varenummer	Volumen	Byggemål D x H	Solkredsareal	Varmekreds areal	Pris
34 8711.402	200 l	610 x 1340	0,93 m²	0,61 m²	6.758,00
34 8711.403	300 l	610 x 1790	1,40 m²	0,93 m²	7.600,00
34 8711.404	400 l	680 x 1839	1,76 m²	0,93 m²	9.640,00
34 8711.405	500 l	760 x 1853	1,95 m²	0,96 m²	11.089,00
34 8711.408	800 l	1000 x 2000	2,76 m²	1,20 m²	17.982,00
34 8711.410	1000 l	1000 x 2350	3,50 m²	1,20 m²	20.678,00
34 8711.415	1500 l	1200 x 2350	3,50 m²	1,75 m²	42.081,00
34 8711.420	2000 l	1300 x 2450	4,00 m²	2,00 m²	55.226,00
34 8711.425	2500 l	1400 x 2600	4,00 m²	2,00 m²	64.697,00

NEOTHERM SOLVARMEBEHOLDER EKR (KOMBIBEHOLDER)

Solvarmebeholder EKR er en varmebeholder med 1 varmespiraler og 1 el-patron beregnet for opvarmning af brugsvand med solvarme eller anden energikilde, specielt velegnet for sommerhuse og små enfamiliehuse
Solvarmebeholder EKR er indvendigt emaljeret efter DIN 4753 og udstyret med monteret anode for beskyttelse mod korrosion, indstillelig termostat og termometer.
EKR leveres med fast vægbeslag og aftageligt kabinet og 50 mm PU skumisolering,
VA-godk. 3.23/19987

Varenummer	Volumen	Byggemål H x B x D	Solkreds areal	Pris
34 8711.610	100 l	961 x 520 x 520	0,5 m²	4.854,00
34 8711.615	150 l	1296 x 520 x 520	0,7 m²	5.696,00

NEOTHERM SOLVARMEBEHOLDER I BEHOLDER SISS

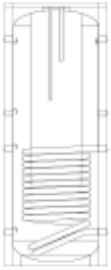

Anvendes hvor solvarmen skal opvarme varmt vand og centralvarme. Beholderen passer til de fleste familiers varmtvandsforbrug og er opbygget efter beholder i beholder princippet, hvor man har mulighed for at lagre store mængder af energi i form af varmt brugsvand og varmt centralvarmevand fra brænde- og stokerfyr

Brugsvandsbeholder er indvendigt emaljeret efter DIN 4753 og udstyret med topmonteret anode for beskyttelse mod korrosion, termometer og mulighed for tilslutning af elpatron Ø 180, varenummer 34 8720.307. Byggemål er inklusiv isolering

SISS leveres med aftagelig 100 mm ECO SKIN isolering med polystyrenkappe

Varenummer	Volumen	Byggemål D x H	Solkredsareal	Vægt	Pris
34 8712.003	350/100 l	850 x 1378	1,6 m²	122 kg	9.505,00
34 8712.005	500/150 l	850 x 1735	1,9 m²	166 kg	10.617,00
34 8712.007	750/150 l	990 x 1800	2,4 m²	200 kg	11.898,00
34 8712.009	900/200 l	99 x 2150	3,0 m²	234 kg	13.347,00
34 8712.012	1250/200 l	1200 x 1900	3,0 m²	278 kg	17.173,00

NEOTHERM SOLVARMEBEHOLDER WP SOL

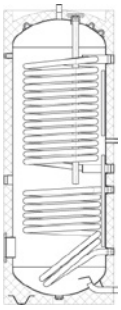

Solvarmebeholder WP er en varmebeholder specielt for varmepumper med ekstra stor varmespiral til varmepumpen og en varmespiral til solvarme. WP er beregnet for opvarmning af brugsvand med solvarme og centralvarme supplering, for en- og tofamiliehuse.

Solvarmebeholder WP er indvendigt emaljeret efter DIN 4753 og udstyret med topmonteret anode for beskyttelse mod korrosion, termometer og mulighed for tilslutning af elpatron 1 1/2" og højdeindstillelige fødder, WP 350 leveres med 50 mm PU skumisolering og aftagelig polystyrenkappe, WP 600 leveres med aftagelig 100 mm skumisolering.

Byggemål er inklusiv isolering

VA-godk. 3.21/19986

WP 350 for varmepumpe op til 15 KW

WP 600 for varmepumpe op til 18 KW

Varenummer	Volumen	Byggemål D x H	Solkredsareal	Varmepumpe areal	Pris
34 8521.350	350 l	670 x 1800	1,20 m²	3,50 m²	11.268,00
34 8521.600	600 l	850 x 2130	1,45 m²	4,25 m²	16.853,00

NEOTHERM ELPATRON

For indbygning i ERMR og WP solvarmebholderens 1 1/2" muffe, med indbygget manuel indstillelig termostat 15 - 75 ºC

Varenummer	Ydelse kW	Tilslutningsspænding	Indbygningslængde	Indbygning	Pris
34 8720.002	2 kW	230/400V	320 mm	Vandret	1.481,00
34 8720.003	3 kW	400V	390 mm	Vandret	1.589,00
34 8720.006	6 kW	400V	620 mm	Vandret	1.697,00

NEOTHERM ELPATRON

For indbygning i ERRE solvarmebholderens Ø 180 mm inspektionsflange, med indbygget manuel indstillelig termostat 15 - 85 ºC
Grundet termostatens størrelse og placering kan den kun monteres i beholdere der IKKE skal monteres med kabinet

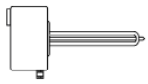

Varenummer	Ydelse kW	Tilslutningsspænding	Indbygningslængde	Indbygning	Pris
34 8720.103	2 kW	230 V	430 mm	Vandret	1.426,00
34 8720.106	6 kW	400V	430 mm	Vandret	1.914,00

NEOTHERM ELPATRON

For indbygning i SISS solvarmebholderens brugsvandsbeholder, topmonteres i Ø 180 mm inspektionsflange, med indbygget indstillelig termostat 15 - 85 ºC

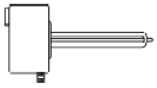

Varenummer	Ydelse kW	Tilslutningsspænding	Indbygningslængde	Indbygning	Pris
34 8720.307	7,5 kW	400 V	430 mm	Lodret	2.871,00

NEOTHERM RØRSPIRAL

For indbygning i beholderens inspektionsflange, anvendes til udbygning af ekstra varmemedie i eksisterende beholdere, leveres med indbygget dykrør i flangen til montage af temperaturføler

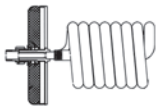

Varenummer	Ydelse kW	Flangediameter	Indbygningslængde	Indbygning	Pris
34 8721.110	1,1 kW	Ø 180 mm	370 mm	Lodret	3.720,00
34 8721.230	2,3 kW	Ø 240 mm	450 mm	Lodret	4.929,00
34 8721.310	3,1 kW	Ø 240 mm	530 mm	Lodret	7.493,00

NEOTHERM EL-KEDEL

6kw el-kedel med termostat til montering på fremløbet på centralvarmen. Bruges ofte i sommerhuse hvor der ikke er en traditionel kedel, men i forbindelse med masseovn eller brændeovn med vandtank.

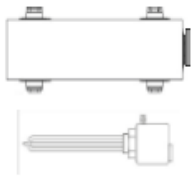

Varenummer	Type	Tilslutningsspænding	Indbygningslængde	Byggemål	Pris
RSK6250375	El.kedel	-	-	150 x 150 x 440	1.759,00
RSK6211260	El-patron	230/400 V	390 mm	-	1.927,00

NEOTHERM PUMPESTATION SINGLE

Færdigmonteret single pumpegruppe for enkel og elegant montage, for anlæg op til 15 m² kollektorflade, til- og afgange med 3/4" udvendige gevind efter DIN V 3838

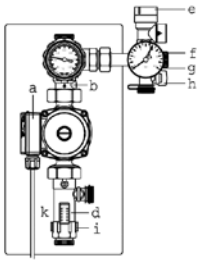

Pumpestation bestående af:

- Kugleventil med integreret kontraventil og termometer
- Grundfos S15-65
- Flowmåler med af- og påfyldningsventil
- Sikkerhedsarmatur med manometer og 6 bar sikkerhedsventil

Varenummer	Kapacitet	Flow	Pumpe	Tilslutning	Pris
34 8715.006	< 15 m²	2-14 l/min.	S15-65	¾" udvendig	2.695,00

NEOTHERM PUMPESTATION BASIS

Færdigmonteret dobbelt pumpegruppe for enkel og elegant montage, for anlæg op til 35 m² kollektorflade, til- og afgange med udvendige gevind efter DIN V 3838,

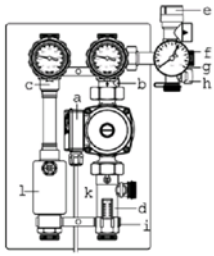

Pumpestation bestående af:

- Kugleventiler med integreret kontraventil og termometer
- Grundfos S15-65 og Wilo ST 25/7 solarpumpe
- Flowmåler med af- og påfyldningsventil
- Sikkerhedsarmatur med manometer og 6 bar sikkerhedsventil
- Integreret luftudlader

Varenummer	Kapacitet	Flow	Pumpe	Tilslutning	Pris
34 8715.106	< 15 m²	2-14 l/min.	S15-65	¾" udvendig	2.904,00
34 8715.108	< 35 m²	7-30 l/min.	ST25/7	1" udvendig	3.283,00

KLEMRINGSFITTINGS TIL NEOTHERM PUMPESTATION SINGLE OG BASIS

Ved anvendelse af kobberrør eller tyndvægget stålrør med omløber, Sæt bestående af 4 x klemring og omløber

Varenummer	Betegnelse	Dimension Solarstation	Dimension rør	Pris
34 8715.715	Klemringsfittings med omløber	¾“	15 mm	54,75
34 8715.718	Klemringsfittings med omløber	¾“	18 mm	54,75
34.8715.758	Klemringsfittings med omløber	1“	18 mm	143,00
34 8715.762	Klemringsfittings med omløber	1“	22 mm	143,00

INDLÆGSDEL TIL NEOTHERM PUMPESTATION SINGLE OG BASIS

Ved anvendelse af flexrør med omløber til plan pakflade monteres pumpestationens til og afgange med indlægsdel

Varenummer	Betegnelse	Dimension	Pris
34 8715.806	Indlægsdel	¾“	9,25
34 8715.808	Indlægsdel	1“	12,25

NEOTHERM PUMPESTATION MAXI

Færdigmonteret dobbelt pumpestation for enkel og elegant montage, for anlæg fra 25 op til 70 m² kollektorflade

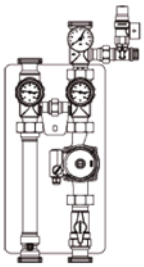

Pumpestation bestående af:

- Kugleventiler med integreret kontraventil og termometer
- Grundfos L 32-80 solarpumpe
- Sikkerhedsarmatur med manometer og 6 bar sikkerhedsventil

Varenummer	Kapacitet	Flow	Pumpe	Tilslutning	Pris
34 8715.110	< 70 m²	Seperat flowmeter	32-80	2“ udvendig	8.841,00

NEOTHERM PUMPESTATION MEGA

Færdigmonteret dobbelt pumpestation for enkel og elegant montage, for anlæg op til 150 m² kollektorflade

Pumpestation bestående af:

- Kugleventiler med integreret kontraventil og termometer
- Wilo Para 30/1-12 solarpumpe
- Af- og påfyldningsventil
- Sikkerhedsarmatur med manometer og 10 bar sikkerhedsventil

Varenummer	Kapacitet	Flow	Pumpe	Tilslutning	Pris
34 8715.212	< 150 m²	Seperat flowmeter	Para 30/1	2“ udvendig	18.202,00
34 8715.222	Udvidelsesmodul ekstra< 150 m²	Seperat flowmeter	Para 30/1	2“ udvendig	16.885,00

NEOTHERM FRISKVANDSMODUL

Færdigmonteret friskvandsmodul for enkel og elegant montage, for anlæg med vandgennemstrømning fra 2 – 40 l/min

Anvendes sammen med akkumuleringsbeholder, friskvandsmodulet virker efter gennemstrømnings-princippet og sørger for altid frisk varmt vand til tapstedet

Bestående af:

- Kugleventiler frem og retur beholder med integreret termometer
- Wilo cirkulationspumper
- Flowswitch og integreret differensstyring
- Effektiv pladeveksler
- Integreret vandcirkulation

Varenummer	Betegnelse	Flow	Effekt	Tilslutning	Pris
34 8715.306	HDW	2-40 l/min	100 kW	¾“ indvendig	12.833,00

NEOTHERM SOLARSTYRING BASIS

Prisattraktiv elektronisk solstyring til brugsvandsopvarmning af solfangeranlæg, enkel betjening med tekst og symboler i oplyst display, display giver oplysninger om de aktuelle temperaturer samt pumpens driftstilstand.
Solarstyring Basis har 3 indgange og 1 udgang

Varenummer	Betegnelse	Antal medleverede følere	Mulig tilslutnig Føler/Udgang	Pris
34 8716.301	TR 0301/sc	2 følere PT1000	3/1	1.148,00

NEOTHERM SOLARSTYRING KOMFORT

Elektronisk solstyring til brugsvands- og centralvameopvarmning af solfangeranlæg,enkel betjening med tekst og symboler i oplyst display, display giver oplysninger om de aktuelle temperaturer samt pumpernes driftstilstand.
Solarstyring komfort har 4 indgange og 2 udgang

Varenummer	Betegnelse	Antal medleverede følere	Mulig tilslutnig Føler/Udgang	Pris
34 8716.402	TR 0402	3 følere PT1000	4/2	1.722,00

NEOTHERM SOLARSTYRING KOMFORT PLUS

Elektronisk solstyring til brugsvands- og centralvameopvarmning af større solfangeranlæg, enkel betjening med tekst og symboler i oplyst display, display giver oplysninger om de aktuelle temperaturer samt pumpernes driftstilstand.
Solarstyring Komfort Plus har 6 indgange og 3 udgang

Varenummer	Betegnelse	Antal medleverede følere	Mulig tilslutnig Føler/Udgang	Pris
34 8716.603	TR 0603/mc	3 følere PT1000	6/3	2.966,00

NEOTHERM FØLER

Ekstra føler til Neotherm solarstyringer

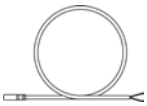

Varenummer	Betegnelse	Temperaturområde	Kabellængde	Pris
34 8717.100	Føler PT1000	-50º - +180ºC	1,5 mtr.	144,00

NEOTHERM OVERSPÆNDINGSBESKYTTELSE

Stænktæt samledåse til forbindelse af solfangerføler og følerledning med Indbygget overspændingssikring til beskyttelse af solarstyring ved lynnedslag

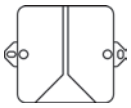

Varenummer	Betegnelse	Temperaturområde	Beskyttelsesklasse	Pris
34 8717.500	TA OP1	-25º - +70ºC	IP65	144,00

BLANDEVENTIL TIL SOLVARMEANLÆG

Maks. arbejdstryk 10 bar ved 110ºC

Varenummer	Dimension	Temperaturområde	Kv-Værdi	Pris
34 8718.006	¾“ indvendig	35º - 60ºC	2,0 (32 l/min)	489,00
34 8718.008	1“ indvendig	35º - 60ºC	2,2 (36 l/min)	553,00

PLADEVEKSLER AF RUSTFRIT STÅL

Maks. arbejdstryk: 16 bar

Maks. arbejdstemperatur: 130ºC

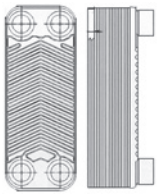

Varenummer	Ydelse	Gevindtilslutning	Anslået solfangerareal	Pris
34 8718.610	10 kW	¾“ udvendig	7,5 m²	990,00
34 8718.620	20 kW	¾“ udvendig	15 m²	1.600,00
34 8718.630	30 kW	1“ udvendig	22,5 m²	2.057,00
34 8718.650	50 kW	1“ udvendig	37,5 m²	2.398,00

RØRVEKSLER TIL SWIMMING POOL

Hus og spiralveksler fremstillet af rustfrit syrefast stål, med dykrørslomme for temperaturgiver og justerbare ophængningsbeslag

Maks. arbejdstryk: 10 bar

Maks. arbejdstemperatur: 130ºC

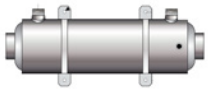

Varenummer	Ydelse 80/60	Ydelse 45/30	Tilslutning primær	Anslået Poolstørrelse	Pris
34 8718.710	75 kW	10 kW	1“	30 m³	5.081,00
34 8718.720	120 kW	20 kW	1“	50 m³	7.863,00

2-VEJS MOTORVENTIL TIL ON/OFF REGULERING

ventilhus af varmtpresset messing med indvendige gevind med påbygget 230 V motor samt 1 m kabel, med micro switch.
Maks. arbejdstryk: 10 bar,
Maks. arbejdstemperatur: 140 ºC
Åbne/lukketid: ca. 30-45 sek.

Varenummer	Tilslutning	Kv-værdi	Pris
34 8718.206	¾“	6,0	624,00

3-VEJS MOTORVENTIL TIL ON/OFF REGULERING

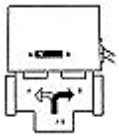

ventilhus af varmtpresset messing med indvendige gevind med påbygget 230 V motor samt 1 m kabel, med micro switch. Strømretningen kan fordeles fra AB til henholdsvis A eller B, eller fra henholdsvis A eller B til AB, Ventilen kan betjenes manuelt og ved strømafbrud lukker ventilen automatisk
Maks. arbejdstryk: 10 bar,
Maks. arbejdstemperatur: 140 ºC
Åbne/lukketid: ca. 30-45 sek.

Varenummer	Tilslutning	Kv-værdi	Pris
34 8718.506	¾“	6,0	663,00

TRYKEKSPANSIONSBEHOLDERSÆT FOR SOLVARME,

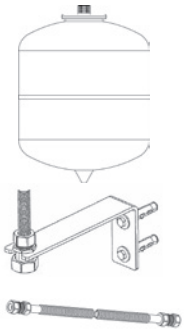

Komplet bestående af trykekspansionsbeholder for sol, ophængningsbeslag med lukkeventil og rustfri flex tilslutningsslange.
For at finde frem til størrelsen af ekspansionsbeholderen ganges solfangerarealet med ca. 3.
F.eks. 10 solfangere af 2,4 m2 giver 24 x 3 = 72 så der vælges 2 stk. 348719.035
Maks. driftstryk: 8,0 bar
Maks. driftstemperatur: -10 til + 100ºC
Standardfortryk: 2,0 bar
Farve: Hvid RAL 9010
CE mærkning: PED CE 97/23, EN13831

Varenummer	Liter	Tilslutnings gevind	Montage	Solfangerareal	Pris
34 8719.018	18	G ¾“	-	5 m²	442,00
34 8719.024	24	G ¾“	-	7,5 m²	470,00
34 8719.035	35	G ¾“	-	12,5 m²	628,00
34 8719.050	50	G ¾“	-	15 m²	669,00

UDLUFTNINGSVENTIL MED AFSPÆRRING

Til automatisk udluftning af solvarmeanlæg, tilslutning med udvendigt gevind, maks. arbejdsbetingelser: 10 bar ved 180 ºC

Varenummer	Dimension	Stk.	Pris
34 8719.700	½“	1	175,00

NEOTHERM SOLAR MOBILCENTER,

Til effektiv påfyldning, gennemskylning og udluftning af termiske solvarmeanlæg i én arbejdsgang, (kan også anvendes til jordvarmeanlæg), bestående af effektiv pumpe, beholder, filter, påfyldningsventil alt opbygget på stabil vogn

Maks. driftstryk: 5,9 bar

Maks. medietemperatur: -10 til + 60ºC

Maks. pumpeydelse: 30 l/min

Maks. pumpeydelse: 750 W

Motor beskyttelsesklasse: IP 44

Varenummer	Beholderstørrelse	Tilslutningsgevind	Netspænning	Vægt	Pris
34 8709.300	30 ltr.	G ½“	230 V	22,7	2.985,00

Neotherm A/S påtager sig intet ansvar for mulige fejl i kataloger, brochurer og andet trykt materiale.

Neotherm A/S (www.neotherm.dk) er et lagerførende import- og grossistfirma, som er grundlagt i 1978. Virksomheden fører et omfattende produktprogram til VVS-branchen herunder Neotherm gulvvarmesystemer, Neotherm Strålevarmepaneler. Neotherm tilbyder også komplette systemer til køle- og varmecentraler. Produkter og systemer er baseret på egne agenturer og eksklusivaftaler samt udvalgte leverandører.

Neotherm A/S
Centervej 18
DK - 3600 Frederikssund
Tlf. 47 37 70 00
Fax 47 38 41 58
info@neotherm.dk
www.neotherm.dk