Neotherm

THE FLOW OF ENERGY

# CEILFIT

*Vandbåren strålevarmepanel til panellofter*

DATABLAD

WWW.NEOTHERM.DK

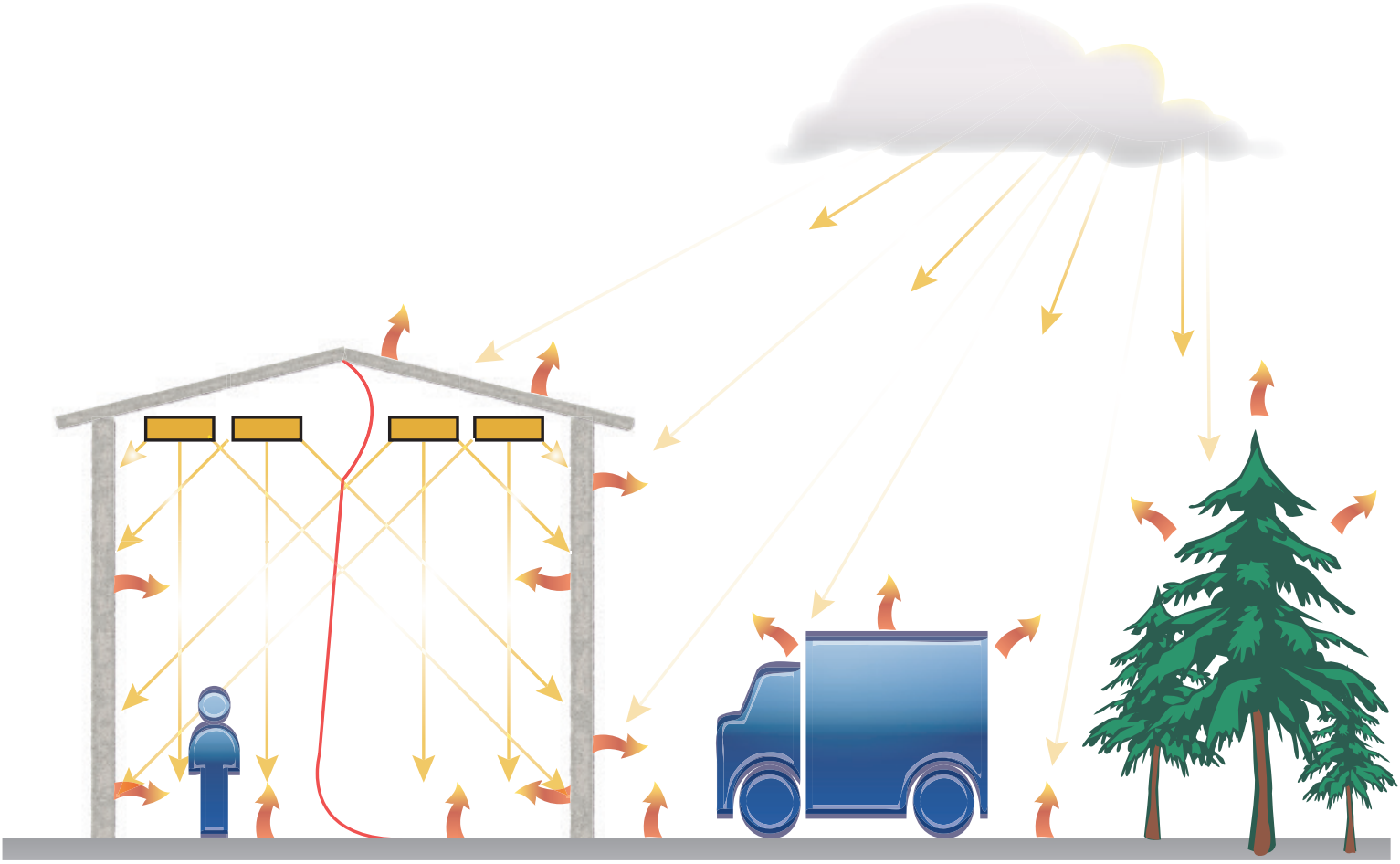

# *Ceilfit strålevarmepanel*

**Strålepanel til panellofter**
Neotherm CEILFIT giver et behageligt arbejds- og boligmiljø ved hjælp af opvarmning og køling ved hjælp af konvektion og stråling. Det er nemt at regulere zoner eller rum individuelt for at sikre et behageligt miljø.
Da der ikke er radiatorer, bliver der ekstra væg- og gulvplads til rådighed.

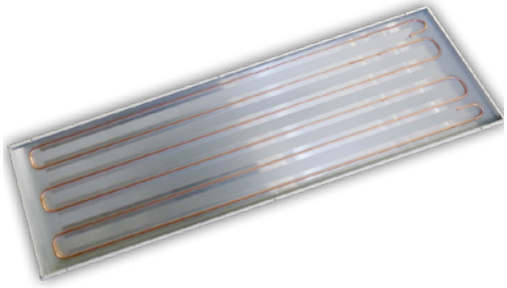

Vores paneler er kompatible med panellofter og kan erstatte standardpladerne uden yderligere arbejde på gitteret.
Standardpanelerne kan leveres i almindelige standardmål eller som specialmål efter anmodning.

Neotherm CEILFIT er fremstillet af RAL 9010 pulverlakeret 0,7 mm stålplade, der er limet sammen med kobberrør. Kobberrøret giver en hurtig og effektiv varme- eller køleoverførsel. Kobberrøret er et 10x0,4 mm præcisions- rør af høj kvalitet, der kan modstå et tryk på op til 6 bar.

Panelerne kan eventuelt isoleres med mineraluld med et lag aluminiumfolie. Der kan monteres blindplader til belysning, sensorer, ventilation eller andre tilføjelser til loftet.
Panelerne kan også fås med perforering for at opnå en bedre lydabsorption.

For at bære vægten af et væskefyldt panel anbefaler vi kraftigt at tilføje ophængningskabler fra panelerne til en strukturel del af bygningen eller loftet. Panelerne er forsynet med flere huller til fastgørelse af ophængningsbeslag eller kabler.

Der fås mellempaneler til nem tilslutning af en række CEILFIT-paneler.

CEILFIT-panelet kan anvendes på kontorer, skoler, hospitaler, offentlige bygninger og klinikker.

Alle CEILFIT-produkter er i overensstemmelse med NEN-EN 13964-regulativet.

**Egenskaber**
- Let at rengøre
- Frigør gulv- og vægplads
- Hurtig opvarmningstid på grund af lavt vandindhold
- Lav luftbevægelse
- Lavt tryktab (driftstryk)
- Lave levetidsomkostninger - ingen bevægelige dele
- Let at installere i standard T-Grid loft
- Omkostningseffektiv opvarmning og køling

# *Ceilfit strålevarmepanel*

**Mål**

CEILFIT 600

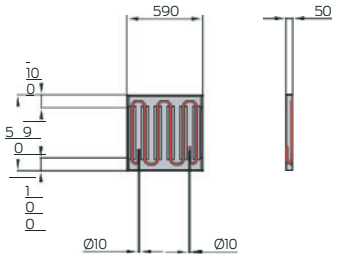


CEILFIT 1200

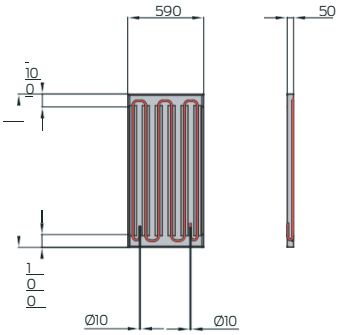


CEILFIT 1800

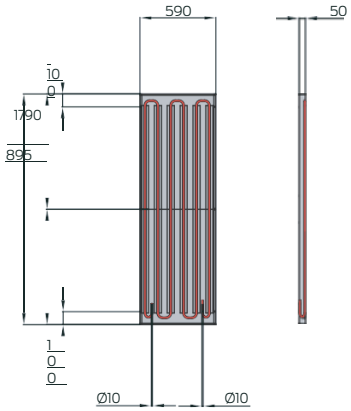


CEILFIT 2400

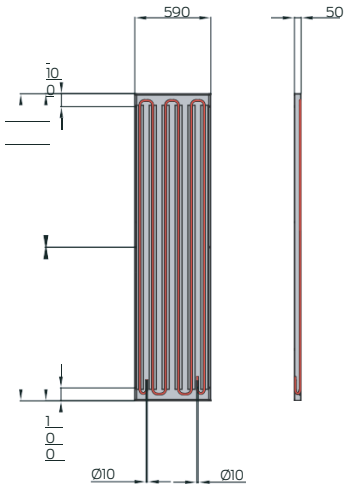


CEILFIT 3000

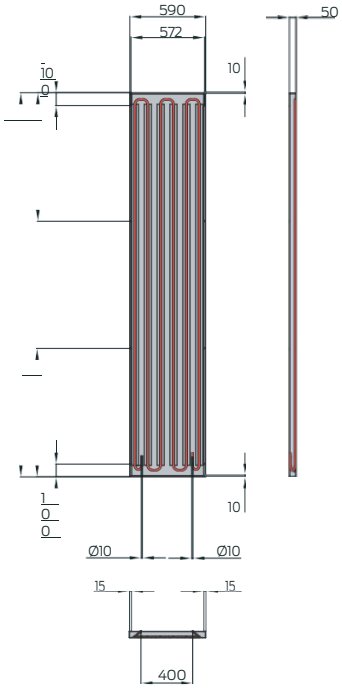


| Type | Bredde | Længde |
|---|---|---|
| mm | mm | |
| 600 | 590 | 590 |
| 1200 | 590 | 1190 |
| 1800 | 590 | 1790 |
| 2400 | 590 | 2390 |
| 3000 | 590 | 2990 |

| Type | | 600 | 1200 | 1800 | 2400 | 3000 |
|---|---|---|---|---|---|---|
| Panelvægt uden vandindhold | kg | 3,8 | 7,4 | 11,2 | 14,9 | 18,6 |
| Panelvægt med vandindhold | kg | 4,0 | 7,9 | 11,9 | 15,8 | 19,8 |

# *Ceilfit strålevarmepanel*

## Varmeafgivelse pr. panel i Watt

### Med isolering

| K | 600 | 1200 | 1800 | 2400 | 3000 |
|---|---|---|---|---|---|
| 90 | 293 | 653 | 1012 | 1371 | 1729 |
| 89 | 289 | 644 | 998 | 1352 | 1706 |
| 88 | 285 | 635 | 984 | 1333 | 1682 |
| 87 | 281 | 628 | 972 | 1317 | 1662 |
| 86 | 277 | 619 | 959 | 1299 | 1638 |
| 85 | 274 | 611 | 947 | 1282 | 1618 |
| 84 | 270 | 602 | 933 | 1264 | 1594 |
| 83 | 266 | 594 | 921 | 1247 | 1574 |
| 82 | 262 | 586 | 907 | 1229 | 1550 |
| 81 | 259 | 578 | 895 | 1213 | 1530 |
| 80 | 255 | 570 | 883 | 1196 | 1509 |
| 79 | 251 | 561 | 870 | 1178 | 1486 |
| 78 | 248 | 554 | 858 | 1161 | 1466 |
| 77 | 244 | 545 | 844 | 1143 | 1442 |
| 76 | 241 | 537 | 832 | 1127 | 1422 |
| 75 | 237 | 529 | 820 | 1110 | 1401 |
| 74 | 233 | 520 | 806 | 1092 | 1378 |
| 73 | 230 | 513 | 794 | 1076 | 1357 |
| 72 | 226 | 505 | 782 | 1059 | 1337 |
| 71 | 222 | 496 | 768 | 1041 | 1313 |
| 70 | 219 | 488 | 756 | 1024 | 1293 |
| 69 | 215 | 480 | 744 | 1008 | 1272 |
| 68 | 212 | 473 | 732 | 992 | 1252 |
| 67 | 208 | 464 | 719 | 973 | 1228 |
| 66 | 204 | 456 | 707 | 957 | 1208 |
| 65 | 201 | 448 | 695 | 941 | 1187 |
| 64 | 197 | 441 | 683 | 925 | 1167 |
| 63 | 194 | 433 | 671 | 908 | 1146 |
| 62 | 190 | 424 | 657 | 890 | 1123 |
| 61 | 186 | 416 | 645 | 873 | 1102 |
| 60 | 183 | 408 | 633 | 857 | 1082 |
| 59 | 180 | 401 | 621 | 841 | 1061 |
| 58 | 176 | 393 | 609 | 825 | 1041 |
| 57 | 173 | 385 | 597 | 808 | 1020 |
| 56 | 169 | 377 | 585 | 792 | 999 |
| 55 | 166 | 370 | 573 | 776 | 979 |
| 54 | 162 | 362 | 561 | 760 | 958 |
| 53 | 159 | 354 | 549 | 743 | 938 |
| 52 | 155 | 346 | 537 | 727 | 917 |
| 51 | 152 | 339 | 525 | 711 | 897 |
| 50 | 148 | 331 | 513 | 695 | 876 |
| 49 | 145 | 323 | 501 | 678 | 856 |
| 48 | 141 | 315 | 489 | 662 | 835 |
| 47 | 138 | 309 | 478 | 648 | 818 |
| 46 | 135 | 301 | 466 | 632 | 797 |
| 45 | 131 | 293 | 454 | 616 | 777 |
| 44 | 128 | 286 | 442 | 599 | 756 |
| 43 | 124 | 278 | 430 | 583 | 736 |
| 42 | 122 | 271 | 420 | 569 | 718 |
| 41 | 118 | 263 | 408 | 553 | 698 |
| 40 | 115 | 256 | 396 | 537 | 677 |
| 39 | 112 | 249 | 386 | 523 | 659 |
| 38 | 108 | 241 | 374 | 506 | 639 |
| 37 | 105 | 234 | 362 | 490 | 618 |
| 36 | 102 | 227 | 352 | 476 | 601 |
| 35 | 98 | 219 | 340 | 460 | 580 |
| 34 | 95 | 213 | 329 | 446 | 563 |
| 33 | 92 | 205 | 317 | 430 | 542 |
| 32 | 89 | 198 | 307 | 416 | 525 |
| 31 | 85 | 190 | 295 | 400 | 504 |
| 30 | 82 | 184 | 285 | 386 | 487 |
| 29 | 79 | 177 | 274 | 372 | 469 |
| 28 | 76 | 169 | 262 | 355 | 448 |
| 27 | 73 | 163 | 252 | 341 | 431 |
| 26 | 70 | 156 | 242 | 328 | 413 |
| 25 | 66 | 148 | 230 | 311 | 393 |
| 24 | 63 | 142 | 220 | 297 | 375 |
| 23 | 61 | 135 | 209 | 283 | 358 |
| 22 | 58 | 128 | 199 | 269 | 340 |
| 21 | 55 | 122 | 189 | 256 | 322 |
| 20 | 52 | 115 | 178 | 242 | 305 |

### Uden isolering

| K | 600 | 1200 | 1800 | 2400 | 3000 |
|---|---|---|---|---|---|
| 90 | 353 | 789 | 1222 | 1656 | 2089 |
| 89 | 349 | 778 | 1206 | 1633 | 2061 |
| 88 | 344 | 768 | 1189 | 1611 | 2032 |
| 87 | 340 | 758 | 1175 | 1591 | 2008 |
| 86 | 335 | 748 | 1158 | 1569 | 1979 |
| 85 | 331 | 738 | 1144 | 1549 | 1954 |
| 84 | 326 | 727 | 1127 | 1527 | 1926 |
| 83 | 322 | 718 | 1112 | 1507 | 1901 |
| 82 | 317 | 707 | 1096 | 1484 | 1873 |
| 81 | 313 | 698 | 1081 | 1465 | 1848 |
| 80 | 309 | 689 | 1067 | 1445 | 1823 |
| 79 | 304 | 678 | 1050 | 1423 | 1795 |
| 78 | 300 | 669 | 1036 | 1403 | 1770 |
| 77 | 295 | 658 | 1019 | 1381 | 1742 |
| 76 | 291 | 649 | 1005 | 1361 | 1717 |
| 75 | 286 | 639 | 990 | 1341 | 1692 |
| 74 | 282 | 629 | 974 | 1319 | 1664 |
| 73 | 277 | 619 | 959 | 1299 | 1639 |
| 72 | 273 | 610 | 945 | 1280 | 1615 |
| 71 | 268 | 599 | 928 | 1257 | 1586 |
| 70 | 264 | 590 | 914 | 1238 | 1561 |
| 69 | 260 | 580 | 899 | 1218 | 1537 |
| 68 | 256 | 571 | 885 | 1198 | 1512 |
| 67 | 251 | 560 | 868 | 1176 | 1484 |
| 66 | 247 | 551 | 854 | 1156 | 1459 |
| 65 | 243 | 542 | 839 | 1137 | 1434 |
| 64 | 238 | 532 | 825 | 1117 | 1409 |
| 63 | 234 | 523 | 810 | 1097 | 1384 |
| 62 | 229 | 512 | 793 | 1075 | 1356 |
| 61 | 225 | 503 | 779 | 1055 | 1331 |
| 60 | 221 | 493 | 764 | 1035 | 1306 |
| 59 | 217 | 484 | 750 | 1016 | 1282 |
| 58 | 213 | 475 | 735 | 996 | 1257 |
| 57 | 208 | 465 | 721 | 977 | 1232 |
| 56 | 204 | 456 | 706 | 957 | 1207 |
| 55 | 200 | 447 | 692 | 937 | 1183 |
| 54 | 196 | 437 | 677 | 918 | 1158 |
| 53 | 192 | 428 | 663 | 898 | 1133 |
| 52 | 188 | 419 | 648 | 878 | 1108 |
| 51 | 183 | 409 | 634 | 859 | 1083 |
| 50 | 179 | 400 | 619 | 839 | 1059 |
| 49 | 175 | 390 | 605 | 819 | 1034 |
| 48 | 171 | 381 | 590 | 800 | 1009 |
| 47 | 167 | 373 | 578 | 783 | 988 |
| 46 | 163 | 364 | 563 | 763 | 963 |
| 45 | 159 | 354 | 549 | 744 | 938 |
| 44 | 155 | 345 | 534 | 724 | 913 |
| 43 | 150 | 336 | 520 | 704 | 889 |
| 42 | 147 | 328 | 508 | 688 | 867 |
| 41 | 143 | 318 | 493 | 668 | 843 |
| 40 | 138 | 309 | 479 | 648 | 818 |
| 39 | 135 | 301 | 466 | 631 | 797 |
| 38 | 131 | 292 | 452 | 612 | 772 |
| 37 | 126 | 282 | 437 | 592 | 747 |
| 36 | 123 | 274 | 425 | 575 | 726 |
| 35 | 119 | 265 | 410 | 556 | 701 |
| 34 | 115 | 257 | 398 | 539 | 680 |
| 33 | 111 | 247 | 383 | 519 | 655 |
| 32 | 107 | 239 | 371 | 502 | 634 |
| 31 | 103 | 230 | 356 | 483 | 609 |
| 30 | 99 | 222 | 344 | 466 | 588 |
| 29 | 96 | 214 | 331 | 449 | 567 |
| 28 | 92 | 205 | 317 | 429 | 542 |
| 27 | 88 | 197 | 305 | 413 | 520 |
| 26 | 84 | 189 | 292 | 396 | 499 |
| 25 | 80 | 179 | 278 | 376 | 474 |
| 24 | 77 | 171 | 265 | 359 | 453 |
| 23 | 73 | 163 | 253 | 342 | 432 |
| 22 | 69 | 155 | 240 | 326 | 411 |
| 21 | 66 | 147 | 228 | 309 | 389 |
| 20 | 62 | 139 | 215 | 292 | 368 |

K = Gennemsnitlig vandtemperatur - rumtemperatur. Værdier for en massestrøm på 0,02 liter pr. sekund/rør. Maksimalt vandtryk: 6 Bar - Maksimal vandtemperatur: 80 °C - Varmeafgivelse i overensstemmelse med EN 14037-5

Når panelerne installeres under en højde på 3 meter, bør panelets middeltemperatur ikke være over +45 °C for at undgå stråleasymmetri

# *Ceilfit strålevarmepanel*

**Kølekapasitet pr. panel i Watt.**

**Med isolering**

| K | 600 | 1200 | 1800 | 2400 | 3000 |
|---|---|---|---|---|---|
| 15 | 52 | 117 | 181 | 246 | 310 |
| 14 | 49 | 108 | 168 | 228 | 288 |
| 13 | 45 | 100 | 155 | 210 | 265 |
| 12 | 41 | 92 | 142 | 193 | 243 |
| 11 | 37 | 83 | 129 | 175 | 221 |
| 10 | 34 | 75 | 116 | 157 | 199 |
| 9 | 30 | 67 | 104 | 141 | 178 |
| 8 | 26 | 59 | 91 | 124 | 156 |
| 7 | 23 | 51 | 79 | 107 | 135 |
| 6 | 19 | 43 | 67 | 91 | 114 |
| 5 | 16 | 35 | 55 | 74 | 93 |
| 4 | 12 | 28 | 43 | 58 | 73 |
| 3 | 9 | 20 | 31 | 42 | 54 |
| 2 | 6 | 13 | 20 | 27 | 34 |
| 1 | 3 | 6 | 10 | 13 | 16 |

**Uden isolering**

| K | 600 | 1200 | 1800 | 2400 | 3000 |
|---|---|---|---|---|---|
| 15 | 61 | 136 | 204 | 285 | 360 |
| 14 | 57 | 126 | 189 | 265 | 334 |
| 13 | 52 | 116 | 174 | 244 | 308 |
| 12 | 48 | 106 | 160 | 223 | 282 |
| 11 | 43 | 97 | 145 | 203 | 257 |
| 10 | 39 | 87 | 131 | 183 | 231 |
| 9 | 35 | 78 | 117 | 163 | 206 |
| 8 | 31 | 68 | 102 | 143 | 181 |
| 7 | 26 | 59 | 88 | 124 | 156 |
| 6 | 22 | 50 | 75 | 105 | 132 |
| 5 | 18 | 41 | 61 | 86 | 109 |
| 4 | 14 | 32 | 48 | 67 | 85 |
| 3 | 11 | 23 | 35 | 49 | 62 |
| 2 | 7 | 15 | 23 | 32 | 40 |
| 1 | 3 | 7 | 10 | 14 | 18 |

K = Rumtemperatur - gennemsnitlig vandtemperatur - . Værdier for en massestrøm på 0,02 liter pr. sekund/rør. Maksimalt vandtryk: 6 bar Kølekapacitet i overensstemmelse med EN 14240

Når der anvendes paneler til køling, anbefales det at anvende uisolerede paneler. Panelkøling er tørkøling. Denne type køling kræver et system til kontrol af dugpunktet.

**Forholdet mellem den mindste massestrøm og returtemperatur**

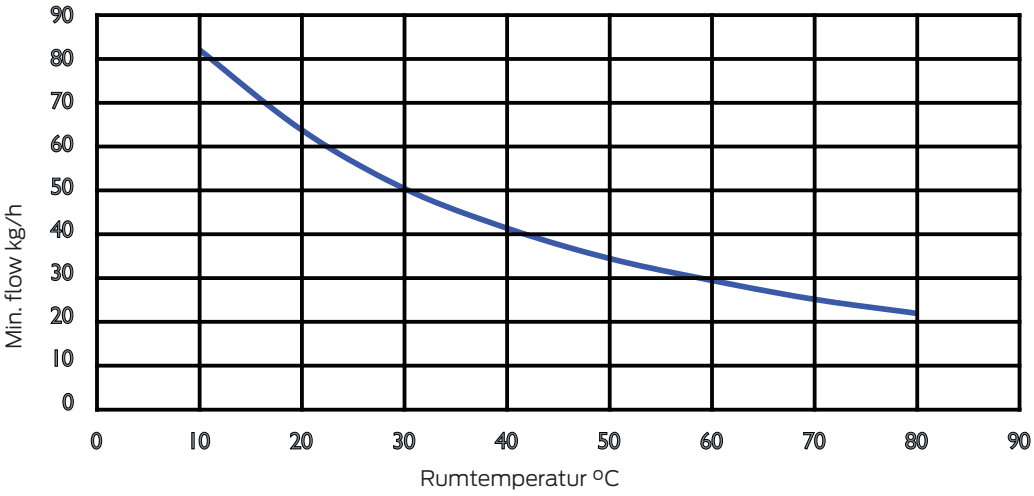

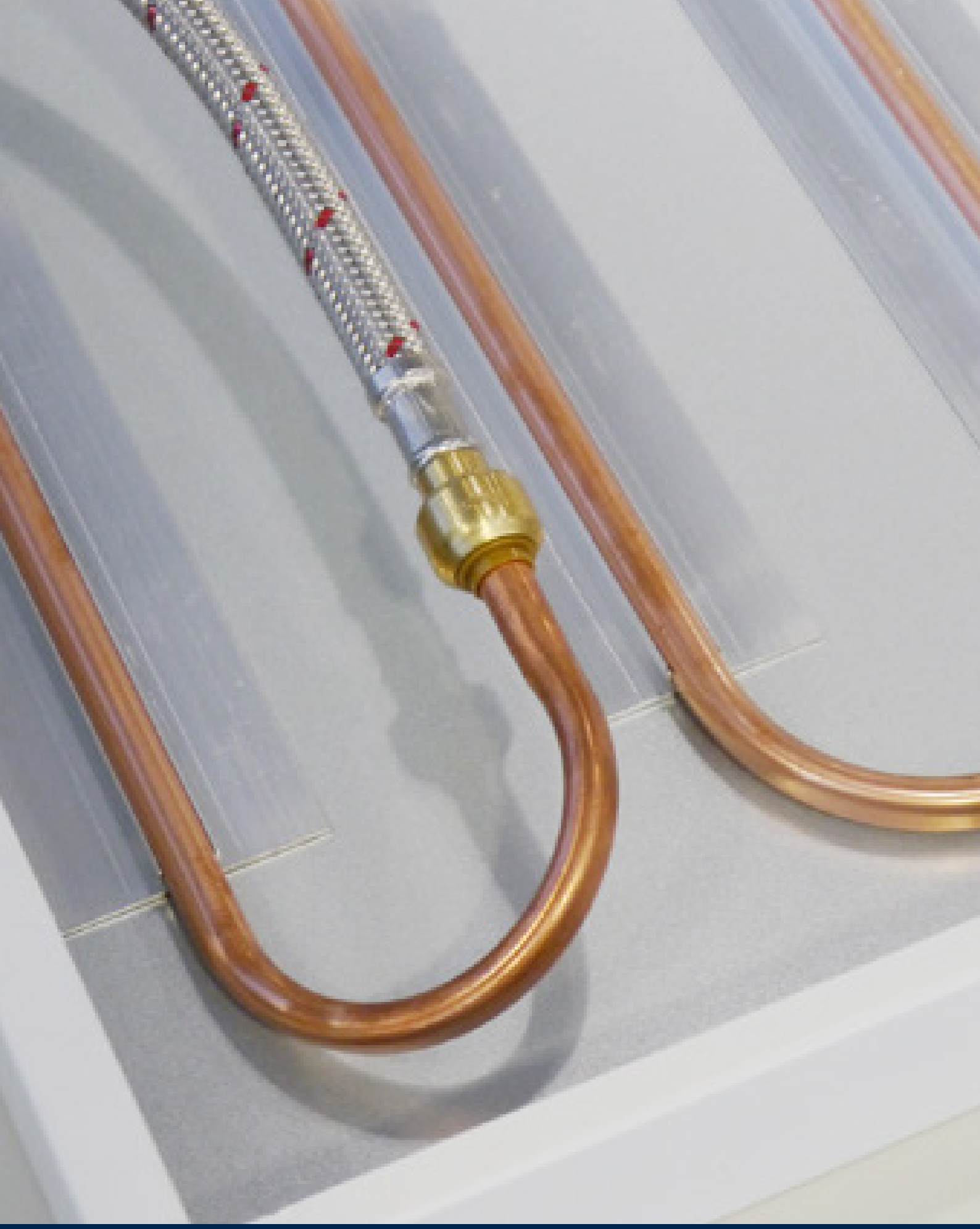

Neotherm A/S er en privatejet virksomhed, etableret i 1978 og med hovedsæde i Frederikssund. Vi driver vores virksomhed ud fra en ambition om, at de ting vi beskæftiger os med altid skal give mening. Uanset om det er som leverandør til den danske byggebranche eller som arbejdsplads for vores medarbejdere.
Vores vision er, at vi skal være byggebranchens førende, professionelle og progressive leverandør af varme- og installationstekniske løsninger baseret på unikke kompetencer og passion, med det formål at kunderne oplever energioptimerede indeklimaløsninger baseret på et stort indhold af viden og kvalitet.

**Neotherm A/S**
Centervej 18
DK - 3600 Frederikssund
Tlf. 47 37 70 00
info@neotherm.dk
www.neotherm.dk